**ELŐTERJESZTÉS**

**a helyi önazonosság védelméről szóló 12/2025. (IX. 12.) önkormányzati rendelet módosításának szükségességéről**

Tárgy: A 12/2025. (IX. 12.) önkormányzati rendelet (a továbbiakban: Alaprendelet) módosítása – a módosítás szükségességének bemutatása.

**1. Jogszabályi háttér**

A helyi önazonosság védelmének jogintézményeit és eljárási kereteit az alábbi jogszabályok határozzák meg:

- Alaptörvény 32. cikk (1) bekezdés a) pont – önkormányzati rendeletalkotás.
- A helyi közösség önazonosságának védelméről szóló 2025. évi XLVIII. törvény (Hövtv.), különösen: 6. § (alanyi mentességek), 7–9. § (elővásárlási jog), 13–18. § (eljárási garanciák), 19. § (méltányosság), 21. § (jogkövetkezmények), 22. § (2) bekezdés (felhatalmazás).
- A Hövtv. jogvédelmi eszközeinek alkalmazására vonatkozó részletszabályokról szóló 240/2025. (VII. 31.) Korm. rendelet (a továbbiakban: Korm. rendelet), különösen: 1–3. §, 9. §, 12. §, 14–15. § és az 1. melléklet.
- Az általános közigazgatási rendtartásról szóló 2016. évi CL. törvény (Ákr.).
- Az információs önrendelkezési jogról és az információszabadságról szóló 2011. évi CXII. törvény (Infotv.).
- Az egyenlő bánásmódról és az esélyegyenlőség előmozdításáról szóló 2003. évi CXXV. törvény (Ebktv.), különösen a 26. §.
- A településépítési és építésügyi fogalmakat meghatározó 280/2024. (IX. 30.) Korm. rendelet (TÉKA), különösen az 5. § és 126. §.

**2. A módosítás indokoltsága, célja**

- Arányosság és egyenlő bánásmód kifejezett érvényesítése: Az Alaprendelet kiegészül a 2/A. §-sal, amely rögzíti az egyenlő bánásmód követelményét, valamint a szükségesség–arányosság mérlegelésének kötelezettségét. Ez megfelel az Alaptörvény XV. cikkének, az Ebktv. 26. §-ának és a Hövtv. 18. §-ában megjelenő mérlegelési kötelezettségnek.
- A lakcímlétesítési tilalom kivezetése: A korábbi 6. § (lakcímlétesítési tilalom) hatályon kívül helyezésével az Alaprendelet a személyek mozgalmát érintő, általános jellegű korlátozástól elmozdul a feltételhez kötött, egyedileg mérlegelt engedélyezés irányába, összhangban a Hövtv. célrendszerével és az arányossági követelménnyel.
- Az elővásárlási jog eljárási rendjének pontosítása: A Korm. rendelet részletszabályaira figyelemmel módosul a 4. §: az eladó (tulajdonos) 8 napon belüli benyújtási kötelezettsége, a jegyző iratkezelési feladatai, a 30 napos jognyilatkozattételi határidő és a honlapon közzéteendő – személyes adatokat felismerhetetlenné tevő – tájékoztatási kötelezettség kerül rögzítésre.
- A betelepülési hozzájárulás igazságos, kérelmenkénti egységesítése: Az 5. § egyértelművé teszi, hogy a 50.000 Ft hozzájárulás kérelmenként – így közös kérelem esetén is összesen egyszer – fizetendő; ezzel megszűnik a háztartásonként aránytalan díjteher. A részletfizetés, mérséklés és méltányosság szabályai is beépülnek.
- Objektív lakhatási megfelelési minimum: A 7. § rögzíti a legalább 10 m²/fő hasznos alapterületet, a TÉKA fogalmi rendszeréhez illesztett beszámítási szabályokkal, és lehetővé teszi az eseti méltányosságot a Hövtv. 19. § alapján.

- Eljárási garanciák és a döntés hatálya: Az új 7/A. § szabályozza az ügyintézési határidőt (30+30 nap), valamint a határozatok időbeli hatályát és személyi kiterjedését a Hövtv. 18. §-ának megfelelően.
- Jogkövetkezmények és szankciók pontosítása: A 9. § a jogellenes betelepülés eseteire a Hövtv. 21. §-ára utal, egységesíti a jogkövetkezmények rendszerét.
- Átláthatóság és adatvédelem: A honlapon történő közzététel és a személyes adatok felismerhetetlenné tétele az Infotv. és a Korm. rendelet alapján kifejezetten megjelenik; az egységes szerkezet közzététele is rögzítésre kerül.

**3. Várható hatások**

- Jogbiztonság és törvényességi kockázatok csökkenése: az Alaprendelet a Hövtv. és a Korm. rendelet fogalmaihoz és eljárási rendjéhez igazodik.
- Kiszámítható, arányos elbírálás: kifejezett mérlegelési szempontok és indokolási kötelezettség.
- Adminisztratív megfelelés erősítése: jegyzői feladatok, iratkezelés, honlapon való tájékoztatás szabályozása.
- Költségvetési hatás: a kérelmenként egyszeri 50.000 Ft hozzájárulás önkormányzati saját bevételként jelenik meg; a részletfizetés/mérséklés lehetősége célzott szociális védelemmel párosul.

**4. Vizsgált alternatívák és kockázatok**

A lakcímlétesítési tilalom fenntartása aránytalan jogkorlátozási és egyenlő bánásmóddal kapcsolatos kockázatokat hordozna. A módosítás e kockázatokat érdemben mérsékli. Felhívom a figyelmet arra, hogy a Kormányhivatal törvényességi felügyeleti eljárása során további pontosítások válhatnak a későbbiekben szükségessé.

**5. Javaslat**

Kérem Laskod Község Önkormányzata Képviselő-testületét, hogy a mellékelt „a helyi önazonosság védelméről szóló 12/2025. (IX. 12.) önkormányzati rendelet módosításáról” szóló rendelet-tervezetet fogadja el.

**6. Mellékletek**

- Az Alaprendelet egységes szerkezetben (12/2025. (IX. 12.))
- Módosító rendelet-tervezet (15/2025. (XI. 13.))
- Indokolás és hatásvizsgálati összefoglaló (jelen előterjesztés 2–4. pontja).

Laskod, 2025. november 4.

Tisztelettel:

Németh Zoltán sk.
aljegyző

**Laskod Község Önkormányzata Képviselő-testületének 15/2025. (XI. 13.) önkormányzati rendelet-tervezete**

**a helyi önazonosság védelméről szóló 12/2025. (IX. 12.) önkormányzati rendelet módosításáról**

[1] Laskod Község Önkormányzata elkötelezett a társadalmi hagyományainak, társadalmi rendjének és értékeinek megőrzése iránt.

[2] Laskod Község Önkormányzat Képviselő-testületének célja a település népességszámának stabilizálása, a községi berendezkedés megőrzése.

[3] Jelen rendelet a helyi közösség értékeinek és arculatának megőrzését, valamint az egyéni jogok és a közösségi érdek összhangját szolgálja a helyi önazonosság védelméről szóló törvény célkitűzéseivel összhangban.

[4] Laskod Község Önkormányzatának Képviselő-testülete a helyi önazonosság védelméről szóló 2025. évi XLVIII. törvény 22. § (2) bekezdésében kapott felhatalmazás alapján, valamint az Alaptörvény 32. cikk (1) bekezdés a) pontjában foglalt feladatkörében eljárva a 12/2025. (IX.12.) önkormányzati rendelet módosítására a következőket rendeli el:

**1. §**

A helyi önazonosság védelméről szóló 12/2025. (IX. 12.) önkormányzati rendelet [3] preambulumbekezdése helyébe a következő preambulumbekezdés lép:

„[3] Jelen rendelet a helyi közösség értékeinek és arculatának megőrzését, valamint az egyéni jogok és a közösségi érdek összhangját szolgálja a helyi önazonosság védelméről szóló törvény célkitűzéseivel összhangban.”

**2. §**

(1) A helyi önazonosság védelméről szóló 12/2025. (IX. 12.) önkormányzati rendelet 2. § címe helyébe a következő rendelkezés lép:

**„2. §** ***[A rendelet hatálya és értelmező rendelkezések]*****”**

(2) A helyi önazonosság védelméről szóló 12/2025. (IX. 12.) önkormányzati rendelet 2. § (2) bekezdése helyébe a következő rendelkezés lép:

„(2) A lakcímlétesítésre vonatkozó rendelkezéseket mind a lakóhely, mind a tartózkodási hely létesítésekor vizsgálni kell (a továbbiakban együttesen: lakcímlétesítés).”

(3) A helyi önazonosság védelméről szóló 12/2025. (IX. 12.) önkormányzati rendelet 2. §-a a következő (3) bekezdéssel egészül ki:

„(3) E rendelet alkalmazásában:
*a)* Hövtv. – a helyi önazonosság védelméről szóló 2025. évi XLVIII. törvény.
*b)* Ákr. – a közigazgatási eljárás általános szabályairól szóló 2016. évi CL. törvény.
*c)* Kormányrendelet – a helyi önazonosság védelméről szóló törvény jogvédelmi eszközeinek alkalmazására vonatkozó szabályokról szóló 240/2025. (VII. 31.) Korm. rendelet.
*d)* Infotv. – az információs önrendelkezési jogról és az információszabadságról szóló 2011. évi CXII. törvény.

*e)* Ebktv. – az egyenlő bánásmódról és az esélyegyenlőség előmozdításáról szóló 2003. évi CXXV. törvény.

*f)* betelepülő: a Hövtv. 3. § a) pontjában meghatározott személy.

*g)* lakhatási megfelelés: a bejelentett lakás vagy lakóhelyiség hasznos alapterületének az együtt lakók számához viszonyított mértéke; a beszámítható alapterület és a „lakás” fogalma tekintetében a 280/2024. (IX. 30.) Korm. rendelet (TÉKA) 5. §-át kell alkalmazni; a részletes mérési és eltérési szabályokat e rendelet 7. §-a tartalmazza. A személyek védett tulajdonságai szerinti közvetlen vagy közvetett megkülönböztetés tilos (Ebktv. 26. §).

*h)* közös kérelem: a lakcímlétesítés iránti olyan kérelem, amelyet a kérelmező a vele egy háztartásban élő hozzátartozójával együtt nyújt be; a közös kérelemhez egyetlen betelepülési hozzájárulás kapcsolódik.”

**3. §**

A helyi önazonosság védelméről szóló 12/2025. (IX. 12.) önkormányzati rendelet a következő 2/A. §-sal egészül ki:

**„2/A. §** ***[Az egyenlő bánásmód és az arányosság követelménye]***

(1) Az e rendelet szerinti eljárásokban érvényesül az egyenlő bánásmód követelménye; tilos a közvetlen és a közvetett hátrányos megkülönböztetés.

(2) Az e rendelet szerinti eljárásokban a döntéshozatal során a szükségesség és arányosság követelményét érvényesíteni kell; a döntésnek az egyéni jogok és a közösségi érdek összevetése mellett oly módon kell biztosítania a helyi önazonosság védelmét, hogy az egyéni jogok korlátozása ne haladja meg a cél eléréséhez feltétlenül szükséges mértéket.

(3) A döntés indokolásának tartalmaznia kell az alkalmazott mérlegelési szempontokat és az arányossági vizsgálat eredményét.

(4) Az egyenlő bánásmód követelményére a 2003. évi CXXV. törvény rendelkezései irányadók; az arányossági mérlegelés során az Alaptörvény XV. cikkében foglaltakat is érvényesíteni kell. A lakhatással összefüggő döntések során különösen érvényesül az Ebktv. 26. §-ában foglalt tilalom a közvetlen/közvetett hátrányos megkülönböztetéssel és a települési elkülönítést eredményező feltétel-képzéssel szemben.”

**4. §**

(1) A helyi önazonosság védelméről szóló 12/2025. (IX. 12.) önkormányzati rendelet 3. § (1) bekezdés a) pontja helyébe a következő rendelkezés lép:

*[Laskod Község Önkormányzat Képviselő-testülete (a továbbiakban: Képviselő-testület) a helyi önazonosság védelmében az alábbi jogvédelmi eszközöket vezeti be:]*

„*a)* dologi jogvédelmi eszköz: elővásárlási jog (Hövtv. 7–9. §);”

(2) A helyi önazonosság védelméről szóló 12/2025. (IX. 12.) önkormányzati rendelet 3. § (1) bekezdés c) pontja helyébe a következő rendelkezés lép:

*[Laskod Község Önkormányzat Képviselő-testülete (a továbbiakban: Képviselő-testület) a helyi önazonosság védelmében az alábbi jogvédelmi eszközöket vezeti be:]*

„*c)* személyi jogvédelmi eszköz: a lakcímlétesítés feltételhez kötése (engedély).”

(3) A helyi önazonosság védelméről szóló 12/2025. (IX. 12.) önkormányzati rendelet 3. § (2) bekezdése helyébe a következő rendelkezés lép:

„(2) A Képviselő-testület az egyedi döntést megelőzően személyes meghallgatást tarthat. A döntés indokolásának tartalmaznia kell az alkalmazott szempontokat és a mérlegelés okszerűségét. A személyes meghallgatás elrendelésére és a döntés indokolására a Hövtv. 17–18. §-a irányadó. A döntés mérlegelési szempontjai különösen:

*a)* a helyi kötődés (így különösen: családegyesítés, igazolt vagy tervezett munkavállalás, helyben végzett tartós munkavégzés, tanulmányok, intézményi elhelyezés),
*b)* a közösség önazonossága szempontjából lényeges és észszerű kötelezettségvállalás,
*c)* a lakhatási megfelelés és a fiktív lakcím kockázatának kizártsága,
*d)* az egyenlő bánásmód követelményének érvényesülése és az arányosság.”

**5. §**

(1) A helyi önazonosság védelméről szóló 12/2025. (IX. 12.) önkormányzati rendelet 4. § (1)–(4) bekezdése helyébe a következő rendelkezések lépnek:

„(1) A Képviselő-testület Laskod község közigazgatási területén a helyi önazonosság védelme érdekében bevezeti a helyi önazonosság védelméről szóló 2025. évi XLVIII. törvényben (a továbbiakban: Hövtv.) meghatározott elővásárlási jogot, az ott meghatározott sorrendben.

(2) Az a tulajdonos (eladó), aki Laskod közigazgatási területén belterületi ingatlant értékesít, és az ügylet a Hövtv. alapján nem mentes az elővásárlási jog gyakorlására irányuló eljárás alól, köteles a felek aláírásától számított 8 napon belül a jegyző részére – a 240/2025. (VII. 31.) Korm. rendelet 1. melléklete szerinti adattartalommal – benyújtani az egységes okiratba foglalt adásvételi szerződést, és a közlés előkészítéséhez a 240/2025. (VII. 31.) Korm. rendelet 1. § (3) bekezdése szerinti, az adásvételi szerződéssel azonos tartalmú vételi ajánlatot (kérelmet). A benyújtás módja:

*a)* a digitális államról és digitális szolgáltatások nyújtásának egyes szabályairól szóló törvényben meghatározott elektronikus úton, hiteles elektronikus másolat csatolásával, vagy
*b)* postai úton vagy személyesen a Ramocsaházai Közös Önkormányzati Hivatal Laskodi Kirendeltségén (4543 Laskod, Kossuth L. utca 59.), az egységes okirat egy eredeti példányának csatolásával.

(3) A jegyző a beérkezett jognyilatkozatokról a Hövtv. 9. § (9) bekezdése szerint iratjegyzéket készít és azt az eladó részére megküldi; az átvett iratok megőrzése és selejtezése a Kormányrendelet szerint történik, az eljárás során átvett írásbeli jognyilatkozatok nem selejtezhetők, megőrzésükről helyben kell gondoskodni. Az iratjegyzék a Kormányrendelet 12. § (3)–(6) bekezdése szerinti adatokat tartalmazza.

(4) Az elővásárlási jog gyakorlására nyitva álló határidő 30 nap, amelyet a jegyző az előírt módon közöl az elővásárlásra jogosultakkal.”

(2) A helyi önazonosság védelméről szóló 12/2025. (IX. 12.) önkormányzati rendelet 4. §-a a következő (5)–(10) bekezdéssel egészül ki:

„(5) A kifüggesztéssel azonos időtartamban az önkormányzat honlapján tájékoztatót kell közzétenni a közlés tényéről és a határidőkről; a közzététel során a személyes adatokat felismerhetetlenné kell tenni a Kormányrendelet 3. §-ában és 9. §-ában meghatározottak szerint.

(6) A jegyző a Kormányrendelet 3. § szerinti intézkedést követően az adásvételi szerződést haladéktalanul közli a Hövtv. 8. § (1) bekezdés a) pontja szerinti jogosulttal, és legkésőbb 8 napon belül azonosítja a Hövtv. 8. § (1) bekezdés b) pontja szerinti jogosultakat.

(7) A Hövtv. 8. § (1) bekezdés c) pontja szerinti jogosultakkal az adásvételi szerződést a helyben szokásos módon, hirdetményi úton kell közölni. A hirdetmény tartalmára és az adásvételi szerződés közzétételére a Kormányrendelet szabályai irányadóak. A közléssel összefüggő feladatok ellátásáért díj nem számítható fel. A közléshez benyújtott bejelentés/adatlap adattartalmát a Kormányrendelet 1. melléklete tartalmazza.

(8) A jegyző a kifüggesztett adásvételi szerződésre rávezeti a kifüggesztés időpontját és az elővásárlási jog gyakorlására nyitva álló 30 napos határidő első és utolsó napját.

(9) A honlapon közzétett tájékoztató legalább tartalmazza: a kifüggesztés helyét; időpontját és az elővásárlási jog gyakorlására nyitva álló határidő első és utolsó napját; az ingatlan(ok) adatait (település, fekvés, hrsz., területnagyság, művelési ág/kivett megnevezés, jogi jelleg, tulajdoni hányad); a vételár megjelölését; valamint a figyelemfelhívást, hogy a tájékoztató nem minősül közlésnek. A tájékoztatóban a személyes adatok a Kormányrendelet 3. és 9. §-a szerint felismerhetetlenné tételre kerülnek.

(10) A jegyző a hirdetményt a jognyilatkozattételi határidő utolsó napját követő első munkanapon leveszi (Kormányrendelet 12. § (1)).”

**6. §**

(1) A helyi önazonosság védelméről szóló 12/2025. (IX. 12.) önkormányzati rendelet 5. § (1) és (2) bekezdése helyébe a következő rendelkezések lépnek:

„(1) A Laskod község közigazgatási területén lakcímlétesítés iránt benyújtott kérelemhez – függetlenül attól, hogy azt egy kérelmező önállóan vagy a vele egy háztartásban élő hozzátartozójával közösen nyújtja be – egyszeri, összesen 50.000 Ft összegű betelepülési hozzájárulás (a továbbiakban: betelepülési hozzájárulás) fizetendő kérelmenként. A hozzájárulást Laskod Község Önkormányzata részére az Önkormányzat OTP Bank Nyrt.-nél vezetett 11744072-15735007 számú számlájára kell megfizetni; a befizetésről a jegyző igazolást állít ki. A betelepülési hozzájárulás az önkormányzat saját bevétele.

(2) A hozzájárulás megfizetése a jegyző által a Kormányrendelet 14. § (1) bekezdés c) pontja szerinti igazolás kiadásának feltétele. Az igazolás kizárólag a hozzájárulás teljes megfizetését követően adható ki. Részletfizetés engedélyezése esetén az igazolás az utolsó részlet megfizetését követően adható ki.”

(2) A helyi önazonosság védelméről szóló 12/2025. (IX. 12.) önkormányzati rendelet 5. §-a a következő (2a) bekezdéssel egészül ki:

„(2a) A betelepülési hozzájárulás kérelmenként kerül megállapításra; közös kérelem esetén is egyetlen díj fizetendő, amelyet a kérelmezők egy összegben is megfizethetnek.”

(3) A helyi önazonosság védelméről szóló 12/2025. (IX. 12.) önkormányzati rendelet 5. § (3) bekezdése helyébe a következő rendelkezés lép:

„(3) A Hövtv. 6. § (1) bekezdés a)–i) pontja szerinti alanyi kör mentesül a betelepülőre vonatkozó tilalmak, korlátozások és feltételek alól, ideértve a hozzájárulás megfizetése alóli mentességet is. A mentesség igazolásának rendjét a Kormányrendelet határozza meg.”

(4) A helyi önazonosság védelméről szóló 12/2025. (IX. 12.) önkormányzati rendelet 5. §-a a következő (3a) és (3b) bekezdéssel egészül ki:

„(3a) A Képviselő-testület – kérelemre – a betelepülési hozzájárulás megfizetésére legfeljebb 6 havi részletfizetést vagy mérséklést engedélyezhet, ha azt a kérelmező igazolt vagyoni, jövedelmi és családi körülményei indokolják.

(3b) Alanyi mentesség hiányában is a Képviselő-testület a Hövtv. 19. §-a alapján méltányosságból a hozzájárulás részbeni vagy teljes alóli mentesítést engedélyezhet.”

(5) A helyi önazonosság védelméről szóló 12/2025. (IX. 12.) önkormányzati rendelet 5. § (4) bekezdése helyébe a következő rendelkezés lép:

„(4) Ha a (2) bekezdés szerinti hozzájárulás-fizetés a póthatáridőig nem teljesül, a jegyző az igazolást nem adja ki, és az eljáró szerv a kérelmet elutasítja. Ha a kötelezettség végrehajtható hatósági döntésen vagy hatósági szerződésen alapul, az önkormányzat a Hövtv. 20. § szerint megvizsgálja a végrehajtás lehetőségét; ellenkező esetben – amennyiben a kérelmező a feltételek teljesítése nélkül létesített lakcímet – a Hövtv. 21. § szerinti jogkövetkezményeket alkalmazza.”

(6) A helyi önazonosság védelméről szóló 12/2025. (IX. 12.) önkormányzati rendelet 5. §-a a következő (4a) bekezdéssel egészül ki:

„(4a) A hozzájárulás megfizetéséről a jegyző átvételi elismervényt állít ki; a hozzájárulásból származó bevételt az önkormányzat elkülönítetten tartja nyilván.”

(7) A helyi önazonosság védelméről szóló 12/2025. (IX. 12.) önkormányzati rendelet 5. § (7) bekezdés a)–d) pontja helyébe a következő rendelkezések lépnek:

*(A lakcímlétesítés iránti kérelemhez csatolni kell:)*
- „*a)* adásvételi, bérleti szerződést vagy a hozzátartozói jogállást igazoló okiratot vagy annak hiteles másolatát;
- *b)* a jogszerű és rendszeres megélhetést igazoló okiratokat (különösen: munkáltatói igazolás, vállalkozói igazolvány/bevételi kimutatás, nyugdíjszelvény, ösztöndíj-igazolás, bankszámlakivonat);
- *c)* az e rendelet 7. §-ában meghatározott tényeket igazoló okiratokat;
- *d)* a betelepülési hozzájárulás megfizetését igazoló okiratot vagy – kérelem esetén – a részletfizetésről/mérséklésről szóló döntést.”

(8) A helyi önazonosság védelméről szóló 12/2025. (IX. 12.) önkormányzati rendelet 5. § (8)–(11) bekezdése helyébe a következő rendelkezések lépnek:

„(8) Hiánypótlás rendelhető el az Ákr. rendelkezései szerint.

(9) Ha a hiánypótlás eredménytelen, a kérelem a rendelkezésre álló adatok alapján bírálható el; a döntést részletesen indokolni kell.

(10) A jegyző az eljárás során hivatalból is beszerezheti a közhiteles nyilvántartásokból az adatokat.

(11) A döntésről a kérelmezőt írásban kell értesíteni.”

**7. §**

A helyi önazonosság védelméről szóló 12/2025. (IX. 12.) önkormányzati rendelet 7. §-a helyébe a következő rendelkezés lép:

**„7. § *[Lakcímlétesítési engedély]***

(1) Laskod község közigazgatási területén belül lakcím az alábbi feltételek együttes teljesülése esetén létesíthető:
- *a)* az 5. § (1) - (2a) szerinti hozzájárulási szabályok teljesülése, vagy alanyi mentesség;

*b)* a betelepülő igazolja, hogy rendszeres és jogszerű megélhetéssel rendelkezik; e körben különösen elfogadható igazolás a munkaviszony vagy más foglalkoztatási jogviszony fennállása, vállalkozói jogviszony, nyugdíj, ösztöndíj, tartásdíj, járadék, rendszeres pénzbeli ellátás vagy a rendszeresen jóváírt jövedelem bankszámla-kivonattal történő igazolása;

*c)* a betelepülő igazolja, hogy a megélhetése és lakhatása tartósan biztosított, ideértve különösen a jogszerű lakáshasználatot és az e rendelet szerinti lakhatási megfelelést.

*d)* a betelepülni kívánt ingatlan lakhatási megfelelése: az egy főre jutó hasznos alapterület legalább 10 m², a jogszerű használat igazolt. A hasznos alapterület meghatározásánál huzamos tartózkodásra szolgáló, fűthető helyiségek alapterülete vehető figyelembe. A lakhatási megfelelés megállapításakor a beszámítható alapterületet és a „lakás" fogalmát a 280/2024. (IX. 30.) Korm. rendelet (TÉKA) 5. §-ában meghatározott értelmező rendelkezések szerint kell meghatározni; közlekedők, tárolók, gépészeti helyiségek és nem fűthető terek nem számíthatók be.

(2) A 10 m²/fő feltételtől méltányossági alapon – a Hövtv. 19. § (1)–(2) bekezdése szerint – a képviselő-testület eltérhet különösen akkor, ha a betelepülés mellett családegyesítés, tartós helyi munkavállalás vagy a lakhatási körülmények rövid időn belüli, hitelt érdemlően igazolt javulása szól."

**8. §**

A helyi önazonosság védelméről szóló 12/2025. (IX. 12.) önkormányzati rendelet a következő 7/A. §-sal egészül ki:

**„7/A. §** ***[Eljárási határidő és a döntés hatálya]***

(1) A lakcímlétesítés feltételhez kötésére irányuló eljárás ügyintézési határideje 30 nap, amely egy alkalommal további 30 nappal meghosszabbítható (Hövtv. 18. § (1)).

(2) A mérlegelési szempontokon alapuló döntés indokolásának tartalmaznia kell az alkalmazott szempontokat, a figyelembe vett körülményeket és a mérlegelés okszerűségének ismertetését (Hövtv. 18. § (2)).

(3) A lakcímlétesítés feltételhez kötésével összefüggő döntés a település teljes területére vonatkozik a (4) bekezdés szerinti határidőn belül (Hövtv. 18. § (3)).

(4) Az eljárást lezáró határozat a kiadásától számított három évig hatályos. A lakcímlétesítésre jogosító határozat a kérelmezőt, továbbá közös kérelem esetén a kérelmező közeli hozzátartozóját is jogosítja."

**9. §**

(1) A helyi önazonosság védelméről szóló 12/2025. (IX. 12.) önkormányzati rendelet 8. § (1) bekezdése helyébe a következő rendelkezés lép:

„(1) A Hövtv. 6. §-ban meghatározott alanyi mentességek fennállta esetén a jegyző egyszerűsített eljárásban dönt."

(2) A helyi önazonosság védelméről szóló 12/2025. (IX. 12.) önkormányzati rendelet 8. § (3) bekezdés a)–f) pontja helyébe a következő rendelkezések lépnek:

*(Az alanyi mentesség megállapítása iránti kérelemhez csatolandó:)*

„*a)* a Hövtv. 6. § (1) bekezdés a) pontja szerinti mentesség esetén hatósági bizonyítvány (házassági, születési anyakönyvi kivonat) vagy személyi igazolvány, és tulajdoni lap,

*b)* a Hövtv. 6. § (1) bekezdés b) pontja szerinti mentesség esetén hatósági bizonyítvány, teljes bizonyító erejű magánokiratba foglalt nyilatkozat,
*c)* a Hövtv. 6. § (1) bekezdés c) pontja esetén munkáltatói nyilatkozat,
*d)* a Hövtv. 6. § (1) bekezdés d) pontja esetén igazolás benyújtott álláspályázatról,
*e)* a Hövtv. 6. § (1) bekezdés e) pontja esetén a lakáscélú állami támogatás megítéléséről szóló támogatói okirat, támogatási szerződés, határozat vagy a támogatás tényét magában foglaló adásvételi szerződés,
*f)* a Hövtv. 6. § (1) bekezdés g) pontja esetén hallgatói jogviszony igazolás, beiratkozási nyilatkozat, elektronikus tanulmányi rendszerből kinyomtatott igazolás.”

(3) A helyi önazonosság védelméről szóló 12/2025. (IX. 12.) önkormányzati rendelet 8. § (4)–(6) bekezdése helyébe a következő rendelkezések lépnek:

„(4) Az alanyi mentesség fennállása hatósági bizonyítvánnyal, igazolvánnyal, nyilvántartási adattal, továbbá bármely olyan okirattal igazolható, amely alkalmas az adott mentességi ok alátámasztására; a közhiteles nyilvántartásból megismerhető adat beszerzéséről a jegyző hivatalból gondoskodik. Az igazolási módokra a 240/2025. (VII. 31.) Korm. rendelet 15. §-ában foglaltakat is alkalmazni kell.

(5) Az alanyi mentesség megállapítására irányuló egyszerűsített eljárás ügyintézési határideje 8 nap, ha jogszabály eltérően nem rendelkezik.

(6) A jegyző az alanyi mentességről hatósági bizonyítványt állít ki.”

**10. §**

A helyi önazonosság védelméről szóló 12/2025. (IX. 12.) önkormányzati rendelet 9. § (1)–(3) bekezdése helyébe a következő rendelkezések lépnek:

„(1) A jegyző a lakcímbejelentéssel összefüggő jogellenes betelepülés esetén – a Hövtv. 21. § (2) bekezdése alapján – kezdeményezi a betelepülő lakcímbejegyzésének törlését az illetékes hatóságnál.

(2) Jogellenes betelepülés esetén bírság szabható ki a Hövtv. 21. § (3) bekezdése szerint.

(3) Figyelmeztetés nem alkalmazható (Hövtv. 21. § (4) bekezdés).”

**11. §**

A helyi önazonosság védelméről szóló 12/2025. (IX. 12.) önkormányzati rendelet 10. §-a helyébe a következő rendelkezés lép:

**„10. §** ***[Záró és egyéb rendelkezések]***

(1) Ez a rendelet 2025. október 20-án lép hatályba.

(2) Az önkormányzat a rendelettel bevezetett jogvédelmi eszközökről a hivatalos honlapján – a kezdőoldalon vagy onnan közvetlenül elérhető aloldalon – közérthető tájékoztatót tesz közzé, megjelölve a jogvédelmi eszköz típusát és a betelepülés feltételeit.

(3) A honlapon történő közzététel során a személyes adatokat felismerhetetlenné kell tenni a 240/2025. (VII. 31.) Korm. rendelet 3. §-a és az Infotv. szerint.

(4) Az e rendelet szerinti hatósági döntésekre – az e rendeletben nem szabályozott kérdésekben – az Ákr. és az egyéb irányadó eljárási jogszabályok rendelkezései alkalmazandók.

(5) A jegyző a lakcímlétesítéssel kapcsolatos jogerős döntést és az eljárás adatait az irányadó személyiadat- és lakcímnyilvántartási jogszabályok szerint továbbítja; a Kormányrendelet 14-15. §-ai szerinti jegyző által kiállított hatósági bizonyítvány a kormányhivatali eljárás előfeltétele. Az adatkezelésre az Infotv. és az önkormányzat adatkezelési szabályai irányadók.

(6) A jogvédelmi eljárás ügyintézési határideje – ha jogszabály eltérően nem rendelkezik – 30 nap, amely a Hövtv. 18. § (1) bekezdése szerint egy alkalommal legfeljebb 30 nappal meghosszabbítható.

(7) A hatósági döntés közlésekor a kérelmezőt az Ákr. szerinti jogorvoslati lehetőségekről tájékoztatni kell.

(8) Az egységes szerkezetbe foglalt rendelet szövegét az önkormányzat honlapján közzé kell tenni. A közzététel során személyes adat nem tehető közzé; a természetes személy azonosítására alkalmas adatokat felismerhetetlenné kell tenni.”

**12. §**

(1) A helyi önazonosság védelméről szóló 12/2025. (IX. 12.) önkormányzati rendelet 1. melléklete helyébe az 1. melléklet lép.

(2) A helyi önazonosság védelméről szóló 12/2025. (IX. 12.) önkormányzati rendelet 2. melléklete helyébe a 2. melléklet lép.

(3) A helyi önazonosság védelméről szóló 12/2025. (IX. 12.) önkormányzati rendelet 3. melléklete helyébe a 3. melléklet lép.

**13. §**

Hatályát veszti a helyi önazonosság védelméről szóló 12/2025. (IX. 12.) önkormányzati rendelet

*a)* 3. § (1) bekezdés b) pontja,
*b)* 6. §-a,
*c)* 4. melléklete.

**14. §**

Ez a rendelet 2025. november 17-én lép hatályba.

**Részletes indokolás**

**Az 1–14. §-hoz és az 1–3. melléklethez**

## I. Kiinduló helyzet és cél

A módosítás célja, hogy az Alaprendelet szövegét és alkalmazási gyakorlatát a 2025. évi XLVIII. törvény (a helyi önazonosság védelméről, a továbbiakban: Hövtv.) és a 240/2025. (VII. 31.) Korm. rendelet (a továbbiakban: Vhr.) rendelkezéseihez igazítsa, továbbá kifejezetten érvényesítse az arányosságot, az egyenlő bánásmódot és a szükségességi–alkalmassági tesztet. A módosítás egyúttal egyszerűsíti és pontosítja az elővásárlási eljárás helyi rendjét, tisztázza a kérelmekhez kapcsolódó adminisztratív követelményeket, és objektív lakhatási minimumot rögzít a visszaélések megelőzése érdekében.

## II. Jogszabályi környezet és változások

A Hövtv. 2025. július 1-jén lépett hatályba, és eszköztárat ad az önkormányzatok kezébe a helyi közösség önazonosságának védelmére (különösen: dologi jogvédelmi eszköz – elővásárlási jog –, valamint a lakcímlétesítés feltételhez kötése). A törvény kifejezett mérlegelési szempontokat ír elő, és eljárási garanciákat tartalmaz, amelyekhez a Vhr. részletes, jegyzői feladatokat és közzétételi szabályokat meghatározó rendelkezései kapcsolódnak. A településrendezési és építési követelmények tekintetében a 280/2024. (IX. 30.) Korm. rendelet (TÉKA) szolgáltat fogalmi és műszaki referenciát az alapterület és a hasznos alapterület egységes értelmezéséhez.

## III. A módosítás lényegi elemei és indokoltsága

**1. Az arányosság és az egyenlő bánásmód kifejezett megjelenítése –** Az Alaprendelet új, elvi jellegű rendelkezése megfogalmazza, hogy a jogvédelmi eszközöket az emberi méltóság tiszteletben tartásával, az egyenlő bánásmód követelményének megfelelően és a szükséges mértékben kell alkalmazni. Ez összhangban áll az Alaptörvény személyi jogi garanciáival és a Hövtv. mérlegelési követelményeivel.

**2. A lakcímlétesítés általános tilalmának kivezetése, az egyedi engedélyezés erősítése –** A korábbi, általános jellegű lakcímlétesítési tilalom aránytalan jogkorlátozást eredményezhetett. A módosítás az egyedi, feltételhez kötött engedélyezés irányába mozdítja el a szabályozást, amely jobban illeszkedik a Hövtv. céljához és az arányosság követelményéhez.

**3. Az elővásárlási eljárás pontosítása és a jegyzői feladatok rögzítése –** A Vhr. alapján egyértelművé válik, hogy az eladó a jegyzőnél kérelmet nyújt be az adásvételi szerződés közlésére; a kérelemhez az adásvételi szerződés egy eredeti példányát kell csatolni, a jegyző pedig 8 napon belül elvégzi az anonimizálást és gondoskodik a közlésről, illetve a hirdetményi közzétételről. Rögzítésre kerül a jogvesztő 30 napos jognyilatkozat-tételi határidő feltüntetése is, valamint a honlapon adható – személyes adatokat nem tartalmazó – tájékoztatás lehetősége.

**4. A betelepülési hozzájárulás egyértelműsítése –** A hozzájárulás kérelmenként – közös kérelem esetén is összesen egyszer – fizetendő, amely a háztartási helyzetektől független, átlátható és egységes teherviselést eredményez. A rendelet ugyanakkor lehetőséget ad méltányossági eszközök (mérséklés, részletfizetés) alkalmazására a szociális rászorultság kezelésére.

**5. Objektív lakhatási megfelelési minimum meghatározása –** A 10 m²/fő hasznos alapterületi küszöb a TÉKA fogalmaihoz igazodva, objektív és ellenőrizhető mércét ad, amely elősegíti a tényleges lakhatási kapacitás és a közösségi infrastruktúra terhelhetőségének összehangolását. A szabály méltányossági kivételekkel alkalmazható.

**6. Eljárási garanciák és döntéshatály –** Rögzítésre kerül az ügyintézési határidő (általánosan 30 nap, indokolt esetben egyszeri 30 nappal hosszabbítható), valamint a döntések időbeli és személyi hatálya. A jegyző iratkezelési kötelezettségei és az iratok megőrzése is egyértelművé válik.

**7. Adatvédelem és közzététel –** A közzététel során a személyes adatok felismerhetetlenné tételét és az egységes szerkezetű rendelet közzétételét a Vhr. és az adatvédelmi szabályok alapján kifejezetten rögzíti a módosítás.

## IV. Összhang és arányossági vizsgálat

A módosítás elemei megfelelnek az Alaptörvény és a Hövtv. követelményeinek: alkalmasak a helyi önazonosság védelmére, szükségesek a túlszabályozás kerülése mellett, és arányosak az érintett egyéni jogokkal szemben. Az elővásárlási eljárás részletszabályai a Vhr.-ből közvetlenül levezethetők; a személyes adatok kezelése az anonimizálási kötelezettségekkel biztosított. Az egyenlő bánásmód elvének kifejezett rögzítése megelőzi a diszkriminatív jogalkalmazást, a méltányossági szabályok pedig a sajátos élethelyzetek kezelését támogatják.

## V. Várható hatások

• Nő a jogbiztonság és csökken a törvényességi kockázat az országos és helyi szabályok közötti összhang erősítésével.

• Átláthatóbb, egységesebb eljárás a felek és a közigazgatás számára (egyértelmű benyújtási, közzétételi és határidő-szabályok).

• A közösségi érdek és az egyéni jogok egyensúlyának javulása az arányossági és méltányossági klauzulák révén.

• Ellenőrizhető, objektív lakhatási mérce, amely segíti a települési infrastruktúra tervezését és teherbírását.

## VI. Végrehajtási és átmeneti szempontok

A módosítás hatálybalépését követően a jegyző gondoskodik az eljárási tájékoztatók frissítéséről, a hirdetményi közzététel gyakorlati rendjének kialakításáról és az iratminták (kérelem, tájékoztató) aktualizálásáról. A már folyamatban lévő ügyekben a hatályos eljárási rend szerint kell eljárni, a kérelmezőket az átmeneti szabályokról tájékoztatni szükséges.

## VII. Záró megállapítás

A módosítások összességükben a Hövtv. és a Vhr. követelményeinek való megfelelést, valamint a jogszerű és arányos jogalkalmazást szolgálják. A szabályozás így hatékonyabban támogatja a helyi közösség önazonosságának védelmét, miközben biztosítja a jogállami garanciákat.

**1. melléklet**

# Laskod Község Önkormányzata

## Kérelem önkormányzati hozzájárulás megadására a lakcímlétesítéshez

(a helyi önazonosság védelméről szóló önkormányzati rendelethez)

### I. KÉRELMEZŐ ADATAI

Családi és utónév: _____

Születési név: _____

Születési hely, idő: _____

Anyja neve: _____

Állampolgárság: _____

Személyi okmány típusa, száma: _____

Lakcím / tartózkodási hely (jelenlegi): _____

**<u>Hozzátartozókra vonatkozó adatok</u>:**

Együtt lakók száma: ____ fő

| Név | születési hely, idő | rokoni kapcsolat típusa | Jelenlegi lakcím |
|---|---|---|---|
| | | | |
| | | | |
| | | | |
| | | | |
| | | | |
| | | | |

## II. BEJELENTENI KÍVÁNT LAKCÍM ADATAI LASKOD TELEPÜLÉSEN

Cím: _____

Helyrajzi szám: _____

Az ingatlan jogcíme (tulajdon/bérlet/haszonkölcsön/egyéb): _____

Jogcím igazolása (pl. 30 napnál nem régebbi tulajdoni lap, bérleti szerződés): _____

_____

## III. A LAKHATÁSI MEGFELELÉS BEMUTATÁSA (10 m²/fő feltétel)

Hasznos alapterület (m²): _____ Lakók száma (fő): _____

Számított m²/fő: _____

Fűthető helyiségek felsorolása: _____

Indokolt eltérés iránti kérelem szükség esetén a 3. mellékleten nyújtható be.

## IV. MEGÉLHETÉS IGAZOLÁSA

Kérelmemhez csatolom a jogszerű és rendszeres megélhetést igazoló okiratokat (pl. munkáltatói igazolás, vállalkozói igazolvány/bevételi kimutatás, nyugdíjszelvény, ösztöndíj-igazolás, bankszámlakivonat).

## V. BETELEPÜLÉSI HOZZÁJÁRULÁS (ha releváns)

Befizetés igazolása csatolva: igen / nem

Részletfizetés vagy mérséklés iránti kérelmet benyújtok: igen / nem

(Indokolás: lásd 3. melléklet)

## VI. ALANYI MENTESSÉG

Alanyi mentességet kérek a Hövtv. 6. § (1) bekezdés a) – i) pontjai alapján: igen / nem

Ha igen, a 2. melléklet szerinti kérelmet és mellékleteit csatoltam: igen / nem

## VII. ADATKEZELÉSI NYILATKOZAT

Tudomásul veszem, hogy a kérelem elbírálása az Ákr. szerint történik; a döntés indokolásában a szükségesség–arányosság mérlegelése szerepel (Hövtv. 18–19. §).
A benyújtott személyes adatok kezelése az Infotv., továbbá a 240/2025. (VII. 31.) Korm. rendelet 3. és 9. §-ai szerint – közzététel esetén – felismerhetetlenné tétellel történik.

**Kijelentem, hogy a megadott adatok a valóságnak megfelelnek.**

Kelt: _____, _____ év _____ hó _____ nap

| | |
|---|---|
| _____ | _____ |
| Kérelmező aláírása | Törvényes képviselő/Meghatalmazott aláírása (ha van) |

Jogalap: Hövtv. 18–19. §; a helyi önazonosság védelméről szóló önkormányzati rendelet 5–7. §; Ákr.; Infotv.; Ebktv. – az egyenlő bánásmód követelménye.

Megjegyzés: Közös kérelem esetén a határozat a kérelmezőt és közeli hozzátartozóját is jogosítja; a döntés a kiadásától számított 3 évig hatályos (Hövtv. 18. § (4)).

Tájékoztatás: A betelepülési hozzájárulás kérelmenként fizetendő; közös (családi) kérelem esetén is egyetlen díj terheli a kérelmet. (lásd: rendelet 5. § (1), (2a)) Részletfizetés/mérséklés a 3. melléklet szerinti kérelemmel kérhető.

Adatkezelés: Infotv.; közzététel esetén a személyes adatok felismerhetetlenné tétele kötelező (240/2025. (VII. 31.) Korm. r. 3. §, 9. §).

Egyenlő bánásmód: az Ebktv. követelményei érvényesülnek – tilos a közvetlen vagy közvetett hátrányos megkülönböztetés.

Benyújtás módja és a címzett szerv: A lakcímlétesítési kérelmet és annak mellékleteit a Hivatal részére kell benyújtani:

a) a digitális államról és digitális szolgáltatások nyújtásának egyes szabályairól szóló törvényben meghatározott elektronikus úton, vagy
b) postai úton, vagy
c) személyesen.

Tájékoztatás a hasznos alapterületről: az egy főre jutó hasznos alapterület legalább 10 m², a jogszerű használat igazolt. A hasznos alapterület meghatározásánál huzamos tartózkodásra szolgáló, fűthető helyiségek alapterülete vehető figyelembe; a közlekedő, tároló, gépészeti helyiség és nem lakótér alapterülete nem számít be.

**2. melléklet**

# Laskod Község Önkormányzata
# KÉRELEM – alanyi mentesség megállapítására (Hövtv. 6. §)

(a helyi önazonosság védelméről szóló önkormányzati rendelethez)

## I. KÉRELMEZŐ ADATAI

Családi és utónév: _____

Születési név: _____

Születési hely, idő: _____

Anyja neve: _____

Állampolgárság: _____

Személyi okmány típusa, száma: _____

Lakcím / tartózkodási hely (jelenlegi): _____

Telefon, e-mail: _____

**<u>Hozzátartozókra vonatkozó adatok</u>:**

Együtt lakók száma: ____ fő

| Név | születési hely, idő | rokoni kapcsolat típusa | Jelenlegi lakcím |
|---|---|---|---|
| | | | |
| | | | |
| | | | |
| | | | |
| | | | |
| | | | |

## II. MELY ALAPJÁN KÉREM A MENTESSÉGET (Hövtv. 6. § (1) bekezdés) – jelölje [X]-szel

☐ a) hozzátartozói kapcsolat vagy származási hely alapján igazolt helyi kötődés

☐ b) születést követő 10 éven belül legalább 12 hónap helyi lakás

☐ c) állami vagy önkormányzati foglalkoztatottként a településen végez munkát és ezért települ be

☐ d) a c) pont alá nem tartozik, de igazolja, hogy munkavégzés céljából települ be

☐ e) lakáscélú állami támogatással szerez ingatlant a településen

☐ f) egyház vagy egyházi jogi személy alkalmazottja

☐ g) köznevelési vagy felsőoktatási intézmény tanulója/hallgatója

☐ h) hitéleti, egészségügyi, sport-, szociális, gyermek- és ifjúságvédelmi vagy büntetés-végrehajtási intézményben történő elhelyezés

☐ i) egyéb törvényben nevesített kedvezmény

## III. CSATOLT IGAZOLÁSOK (a 240/2025. (VII. 31.) Korm. rendelet 15. § alapján)

- Házassági/születési anyakönyvi kivonat, személyazonosító okmány, tulajdoni lap (a),
- Nyilatkozatok és okiratok a helyben töltött időről (b),
- Munkáltatói igazolás / munkaszerződés (c),
- Benyújtott álláspályázat igazolása (d),
- Támogatói okirat / szerződés / határozat (e) (Korm. r. 15. § (3)),
- Hallgatói jogviszony-igazolás / beiratkozási nyilatkozat (g) (Korm. r. 15. § (4)),
- Intézményi igazolás (h) (Korm. r. 15. § (5)),
- Egyéb: _____

## IV. NYILATKOZAT

Kérem a mentesség megállapítását és a hatósági bizonyítvány kiállítását.

Tudomásul veszem, hogy a közhiteles nyilvántartásból megismerhető adatokat a jegyző hivatalból szerzi be (Korm. r. 15. § (6)).

Kelt: _____, _____ év _____ hó _____ nap

| | |
|---|---|
| _____ | _____ |
| Kérelmező aláírása | Törvényes képviselő/Meghatalmazott aláírása (ha van) |

Jogalap: Hövtv. 6. §; 240/2025. (VII. 31.) Korm. r. 15. §; a helyi önazonosság védelméről szóló önkormányzati rendelet 5. és 8. §; Ákr.; Infotv.

Megjegyzés: Közös kérelem esetén a határozat a kérelmezőt és közeli hozzátartozóját is jogosítja (Hövtv. 18. § (4)).
A közhiteles nyilvántartásból megismerhető adatokat a jegyző hivatalból szerzi be (Korm. r. 15. § (6)).

Az alanyi mentesség megállapítása iránti kérelemhez csatolandó:

a) a Hövtv. 6. § (1) bekezdés a) pontja szerinti mentesség esetén hatósági bizonyítvány (házassági, születési anyakönyvi kivonat) vagy személyi igazolvány, és tulajdoni lap,
b) a Hövtv. 6. § (1) bekezdés b) pontja szerinti mentesség esetén hatósági bizonyítvány, teljes bizonyító erejű magánokiratba foglalt nyilatkozat,
c) a Hövtv. 6. § (1) bekezdés c) pontja esetén munkáltatói nyilatkozat,
d) a Hövtv. 6. § (1) bekezdés d) pontja esetén igazolás benyújtott álláspályázatról,
e) a Hövtv. 6. § (1) bekezdés e) pontja esetén a lakáscélú állami támogatás megítéléséről szóló támogatói okirat, támogatási szerződés, határozat vagy a támogatás tényét magában foglaló adásvételi szerződés,
f) a Hövtv. 6. § (1) bekezdés g) pontja esetén hallgatói jogviszony igazolás, beiratkozási nyilatkozat, elektronikus tanulmányi rendszerből kinyomtatott igazolás.

Tájékoztatás az ügyintézési határidőről: Az alanyi mentesség megállapítására irányuló egyszerűsített eljárás ügyintézési határideje 8 nap.

**3. melléklet**

# Laskod Község Önkormányzata
# MÉLTÁNYOSSÁGI KÉRELEM – a képviselő-testülethez (Hövtv. 19. §)

(a helyi önazonosság védelméről szóló önkormányzati rendelethez)

## I. KÉRELMEZŐ ADATAI

Családi és utónév: _____

Születési név: _____

Születési hely, idő: _____

Anyja neve: _____

Állampolgárság: _____

Személyi azonosító / okmányazonosító: _____

Lakcím / tartózkodási hely (jelenlegi): _____

Telefon, e-mail: _____

## II. A MÉLTÁNYOSSÁG TÁRGYA – jelölje [X]-szel

[ ] Eltérés a 10 m²/fő lakhatási feltételtől (rendelet 7. § d) pont)

[ ] Betelepülési hozzájárulás részletfizetése / mérséklése (rendelet 5. § (3a) – (3b))

[ ] A lakcímlétesítés feltételhez kötésével összefüggő korábban elutasított kérelem méltányossági alapon történő ismételt elbírálása (Hövtv. 19. §)

[ ] Egyéb: _____

**INDOKOLÁS – szükségesség és arányosság (Hövtv. 19. § (1) – (2))**

Kérem az alábbi - a helyi önazonosságot is szem előtt tartó - körülmények mérlegelését:

- Családegyesítés ténye és körülményei: _____

  _____

- Tartós helyi munkavállalás / foglalkoztatási lehetőség: _____

  _____

- Lakhatási körülmények rövid időn belüli igazolt javulása: _____

  _____

- Egyéb releváns körülmények (pl. egészségi/ szociális helyzet – különleges adat megadása nem kötelező): _____

  _____

  _____

Csatolt mellékletek felsorolása: _____

_____

## III. NYILATKOZAT

Kijelentem, hogy a megadott adatok a valóságnak megfelelnek. Tudomásul veszem, hogy a döntés indokolásának tartalmaznia kell a mérlegelési szempontokat (Hövtv. 18. § (2)).

Kelt: _____, _____ év _____ hó _____ nap

| | |
|---|---|
| _____ | _____ |
| Kérelmező aláírása | Törvényes képviselő/Meghatalmazott aláírása (ha van) |

Jogalap: Hövtv. 18–19. §; a helyi önazonosság védelméről szóló önkormányzati rendelet 5. § (3a), (3b), 7. §, 7/A. §; Ákr.; Infotv.; Ebktv.

Az önkormányzati hatósági eljárás ügyintézési határideje 30 nap, amely egy alkalommal további 30 nappal meghosszabbítható (Hövtv. 18. § (1)).

A mérlegelés szempontjait és okszerűségét a döntés indokolásának tartalmaznia kell (Hövtv. 18. § (2)).

**Laskod Község Önkormányzata Képviselő-testületének 12/2025. (IX. 12.) önkormányzati rendelete**

**a helyi önazonosság védelméről**

**Hatályos: 2025. 10. 20**

[1] Laskod Község Önkormányzata elkötelezett a társadalmi hagyományainak, társadalmi rendjének és értékeinek megőrzése iránt.

[2] Laskod Község Önkormányzat Képviselő-testületének célja a település népességszámának stabilizálása, a községi berendezkedés megőrzése.

[3] Jelen rendelet a település szerkezeti, társadalmi berendezkedésének megőrzését szolgálja, meggátolva a tömeges ingatlanvásárlást és a nem kívánt társadalmi fejlődési irányt.

[4] Laskod Község Önkormányzatának Képviselő-testülete a helyi önazonosság védelméről szóló 2025. évi XLVIII. törvény 22. § (2) bekezdésében kapott felhatalmazás alapján, valamint az Alaptörvény 32. cikk (1) bekezdés a) pontjában foglalt feladatkörében eljárva a következőket rendeli el:

**1. §** *[A rendelet célja]*

A rendelet célja Laskod település társadalmi értékeinek, hagyományainak és arculatának megőrzése, valamint a településen élők életmódjának és szokásainak megtartása, továbbá a település közbiztonságának fenntartása.

**2. §** *[A rendelet hatálya]*

(1) Jelen rendelet hatálya Laskod község közigazgatási területére terjed ki.

(2) A lakcímlétesítésre vonatkozó rendelkezéseket mind a lakóhely, mind a tartózkodási hely létesítésekor vizsgálni kell (továbbiakban együttesen: lakcímlétesítés).

**3. §** *[A helyi önazonosság védelmének eszközei]*

(1) Laskod Község Önkormányzat Képviselő-testülete (a továbbiakban: Képviselő-testület) a helyi önazonosság védelmében az alábbi jogvédelmi eszközöket vezeti be:

a) Elővásárlási jog (dologi jogvédelmi eszköz)

b) Lakcímlétesítési tilalom (személyi jogvédelmi eszköz)

c) Lakcímlétesítési engedély (személyi jogvédelmi eszköz)

(2) A Képviselő-testület fenntartja azon jogát, hogy méltányossági alapon jelen rendelkezéseitől eltérő döntést hozzon.

**4. §** *[Elővásárlási jog]*

(1) A Képviselő-testület Laskod község közigazgatási területén a helyi önazonosság védelme érdekében bevezeti a helyi önazonosság védelméről szóló 2025. évi XLVIII. törvényben (továbbiakban: Hötv.) meghatározott elővásárlási jogot, az ott meghatározott sorrendben.

(2) Az a természetes személy, aki Laskod településen belterületi ingatlant kíván vásárolni - és nem mentes a Hötv. alapján az elővásárlási jogi eljárás alól - az adásvételi szerződés 1 eredeti példányát vagy annak hitelesített másolatát az aláírástól számított 8 napon belül a 4. melléklet szerinti formanyomtatvánnyal együtt be kell nyújtania a Ramocsaházai Közös Önkormányzati Hivatal Laskodi

Kirendeltségéhez (4543 Laskod, Kossuth L. utca 59.; a továbbiakban: Hivatal) az 5. § (6) bekezdésében meghatározott módon.

(3) Az elővásárlási jog gyakorlásáról a Képviselő-testület egyedi eljárásban dönt.

(4) Az elővásárlási jog gyakorlása során a Képviselő-testület fenntartja magának a jogot a személyes meghallgatás megtartására az alábbiak szerint:

a) az ingatlanra vételi ajánlatot tevő szerződő felet a Képviselő-testület személyesen hallgatja meg az elővásárlási jog gyakorlására nyitva álló határidőn belül;

b) az a) pontban meghatározott meghallgatás időpontjáról a Képviselő-testület a Hivatal útján értesítését küld ki a vételi ajánlatot tevő részére.

**5. §** *[Lakcímlétesítés általános feltételei]*

(1) A Laskod község közigazgatási területén lakcímet létesíteni kívánó betelepülő egyszeri 50.000, -Ft-os betelepülési hozzájárulást (továbbiakban: betelepülési hozzájárulás) köteles megfizetni Laskod Község Önkormányzat (a továbbiakban: Önkormányzat) részére, az Önkormányzat OTP Bank Nyrt-nél vezetett 11744072-15735007 számú számlájára történő utalással. A befizetésről a jegyző igazolást állít ki.

(2) A betelepülési hozzájárulás megfizetésére a kérelem benyújtásával egyidejűleg köteles a betelepülő.

(3) El kell utasítani annak a betelepülőnek a kérelmét, aki az (1) bekezdésben meghatározott betelepülési hozzájárulást nem fizeti meg.

(4) A betelepülési hozzájárulásként megfizetett összeget a kérelem elutasítása esetén az Önkormányzat a döntés közlését követő 8 napon belül visszautalja a kérelmező részére.

(5) A lakcímlétesítési kérelmet a betelepülő a vele egy háztartásban élő hozzátartozójával együtt is benyújthatja.

(6) A lakcímlétesítési kérelmet és annak mellékleteit a Hivatal részére kell benyújtani:

a) a digitális államról és digitális szolgáltatások nyújtásának egyes szabályairól szóló törvényben meghatározott elektronikus úton, vagy

b) postai úton, vagy

c) személyesen.

(7) A lakcímlétesítés iránti kérelemhez csatolni kell:

a) adásvételi, bérleti szerződést vagy a hozzátartozói jogállást bizonyító közokiratot vagy annak hiteles másolatát,

b) hatósági erkölcsi bizonyítványt a büntetlen előélet igazolására,

c) a jelen rendelet 7. §-ban meghatározott tényeket igazoló közokiratokat,

d) az 5. § (1) bekezdésében meghatározott betelepülési hozzájárulás megfizetését bizonyító okiratot.

(8) A lakcímlétesítési eljárás során a hiányosan benyújtott kérelem esetén a jegyző egy alkalommal 15 napos határidő mellett hiánypótlásra szólítja fel a betelepülőt. A hiánypótlásra előírt határidő jogvesztő.

(9) Amennyiben a hiánypótlásra előírt határidő eredménytelenül telik el, úgy a lakcímlétesítési kérelmet el kell utasítani.

(10) Lakcímlétesítési eljárás során a kérelmet a jegyző részére kell megküldeni, aki vizsgálja az elbíráláshoz szükséges valamennyi dokumentum meglétét. A hiányosan benyújtott dokumentumok esetén a jegyző alkalmazza a (8) bekezdésben meghatározott hiánypótlásra felhívást.

(11) A Képviselő-testület kizárólag valamennyi szükséges dokumentum megléte esetén bírálja el a kérelmet, egyéb esetben a jegyző elutasítja a kérelmet.

(12) A lakcímlétesítés iránti kérelmet jelen rendelet 1. melléklete tartalmazza.

(13) Amennyiben a kérelmező lakcímlétesítés iránti kérelme elutasításra kerül, jogosult a rendelet 3. melléklet szerinti méltányossági kérelmet a képviselő-testülethez benyújtani.

**6. §** *[Lakcímlétesítési tilalom]*

(1) Nem létesíthet lakcímet Laskod község közigazgatási területén az a nagykorú személy,

a) aki büntetett előéletű,

b) aki a lakcímlétesítési kérelem benyújtását megelőző 2 évben nem rendelkezik legalább 365 nap biztosítotti jogviszonnyal és a kérelem benyújtásakor sem rendelkezik munkavégzésre irányuló jogviszonnyal, vagy egyéni vállalkozással, továbbá nem rendelkezik rendszeres jövedelemmel.

(2) Az (1) bekezdésben meghatározott feltételeket a Képviselő-testület egyedi eljárásban vizsgálja.

**7. §** *[Lakcímlétesítési engedély]*

Laskod község közigazgatási területén belül lakcím az alábbi feltételek együttes teljesülése esetén létesíthető:

a) a betelepülő teljesítette az 5. §-ban meghatározott feltételeket,

b) a betelepülő rendelkezik folyamatos biztosítotti jogviszonnyal, melyet igazol,

c) a betelepülő rendelkezik legalább 1 éve fennálló munkaviszonnyal, egyéni vállalkozói státusszal vagy társas vállalkozás személyesen közreműködő tagja,

d) a betelepülő kiskorú hozzátartozója rendelkezik iskola, óvoda vagy bölcsődelátogatási igazolással,

e) a betelepülni kívánt ingatlanban a már lakcímmel rendelkező személyeket is figyelembe véve az ingatlan alapterülete alapján az egy főre jutó négyzetméterek száma legalább 10,

f) nem magyar anyanyelvű személy esetén a magyar nyelv társalgás szintű ismerete,

g) a Képviselő-testület a személyes meghallgatásán részt vett és pozitív elbírálásban részesült.

**8. §** *[Eljárás alanyi mentesség esetén]*

(1) A Hötv. 6. §-ban meghatározott alanyi mentességek fennállta esetén a jegyző egyszerűsített eljárásban dönt.

(2) A mentesség megállapítása iránti kérelem jelen rendelet 2. mellékletét képezi.

(3) Az alanyi mentesség megállapítása iránti kérelemhez csatolandó:

a) a Hötv. 6. § (1) bekezdés a) pontja szerinti mentesség esetén hatósági bizonyítvány (házassági, születési anyakönyvi kivonat) vagy személyi igazolvány, és tulajdoni lap,

b) a Hötv. 6. § (1) bekezdés b) pontja szerinti mentesség esetén hatósági bizonyítvány, teljes bizonyító erejű magánokiratba foglalt nyilatkozat,

c) a Hötv. 6. § (1) bekezdés c) pontja esetén munkáltatói nyilatkozat,

d) a Hötv. 6. § (1) bekezdés d) pontja esetén igazolás benyújtott álláspályázatról,

e) a Hötv. 6. § (1) bekezdés e) pontja esetén a lakáscélú állami támogatás megítéléséről szóló támogatói okirat, támogatási szerződés, határozat vagy a támogatás tényét magában foglaló adásvételi szerződés,

f) a Hötv. 6. § (1) bekezdés g) pontja esetén hallgatói jogviszony igazolás, beiratkozási nyilatkozat, elektronikus tanulmányi rendszerből kinyomtatott igazolás.

(4) A mentességek fennállta esetén a jegyző hatósági bizonyítványt állít ki a betelepülő részére a kérelem beérkezését követő 8 napon belül.

(5) A hiányosan beérkezett kérelem esetén a jegyző hiánypótlásra szólítja fel a kérelmezőt, 15 napos határidő mellett.

(6) A hiánypótlásra nyitva álló határidő eredménytelen eltelte esetén a kérelem elutasításra kerül.

**9. §** *[Jogellenes betelepülés jogkövetkezményei]*

(1) A Képviselő-testület a lakcímbejelentéssel összefüggő jogellenes betelepülés esetén kezdeményezi a betelepülő lakcímbejegyzésének törlését.

(2) Jogellenes betelepülés esetén a közigazgatási szabályszegések szankcióiról szóló 2017. évi CXXV. törvényben meghatározott bírságot szab ki a Képviselő-testület.

(3) A bírság maximális összege természetes személyek esetén 200.000, -Ft. A Képviselő-testület a bírság összegéről egyedi eljárásban dönt.

**10. §** *[Záró rendelkezések]*

Ez a rendelet 2025. október 20-án lép hatályba.

# Előterjesztés

a Képviselő-testület részére

**Tárgy:** a 11/2025. (VIII. 15.) önkormányzati rendelet módosítása – a jogosult kérelmezők részére adható maximális barnakőszén-támogatás emelése érdekében

**Előzmények és jogi háttér:**
A Képviselő-testület a szociális célú barnakőszén támogatás helyi szabályait a 11/2025. (VIII. 15.) önkormányzati rendeletben állapította meg. A rendelet jelenleg legalább **1,5 mázsa**, legfeljebb **3,0 mázsa** barnakőszén természetbeni juttatását teszi lehetővé a rendeletben meghatározott rászorultsági feltételek fennállása esetén.
A Közigazgatási és Területfejlesztési Minisztérium **1 444 498 Ft** összegű támogatásról, valamint **242 mázsa** barnakőszén mennyiségi keretről szóló **Támogatói Okiratot** adott ki Laskod Község Önkormányzatának. A támogatásból beszerzett tüzelőanyagot **2026. február 16-ig** kell kiosztani, a teljes pénzügyi felhasználás határideje **2026. március 31.** A szállítási költségek a kedvezményezettet (önkormányzatot) terhelik, és a támogatás terhére nem számolhatók el.
A támogatási feltételek szerint a rászorultság és az igénylés részletes feltételeit **önkormányzati rendeletben** kell szabályozni; ennek időszerű módosítása a felhasználás és az elszámolás előfeltétele.

**Tényállás (2025. évi igénylések):**
A benyújtási határidőig **78** kérelem érkezett; ezek közül **74** kérelem került pozitív elbírálásra (65 fő települési támogatásban részesül, 12 fő jövedelmi alapon, 1 fő rendszeres gyermekvédelmi kedvezmény alapján jogosult). **4** kérelmet el kellett utasítani (3 esetben jövedelem, 1 esetben életvitelszerű tartózkodás hiánya).

**Szakmai indokolás a módosításra:**
- **Forrás–igény arány:** A jóváhagyott **242 mázsa** támogatási mennyiség **74** jogosulttal számolva átlagosan **~3,27 mázsa/háztartás** kiosztását tenné indokolttá. A hatályos **3,0 mázsás** felső korlát mellett a teljes támogatási mennyiség **nem osztható ki teljes egészében** (3,0 × 74 = 222 mázsa), ami **legalább ~20 mázsa** fel nem használást eredményezne.
- **Szociális cél hatékonyabb érvényesítése:** A felső határ **3,5 mázsára** emelése lehetővé teszi, hogy a támogatási keret **maradéktalanul** a rászorulókhoz jusson, miközben az **1,5 mázsás** minimum változatlanul biztosítja a széleskörű hozzáférést.
- **Jogszabályi megfelelés és elszámolhatóság:** A támogatási feltételek a Támogatói Okiratban rögzítettekhez igazodnak; a helyi szabályozás időszerű korrekciója elősegíti az **elszámolás** és a **felhasználási határidők** teljesítését.

**Pénzügyi hatások:**
- **Támogatási összeg:** 1 444 498 Ft központi forrás a barnakőszén beszerzésére (242 mázsa mennyiségi keret).
- **Önrész és logisztika:** A **szállítási és házhoz juttatási költségek** nem számolhatók el a támogatás terhére; ezek fedezete az önkormányzat költségvetéséből szükséges (a hatályos rendelet is számol önkormányzati saját forrással).

**Javasolt módosítás tartalma:**
A 11/2025. (VIII. 15.) önkormányzati rendelet **5. § (3)** bekezdésében a felső határ **„legfeljebb 3,5 mázsa”**-ra emelése – a jogosultsági feltételek egyidejű változatlanul hagyása mellett –, a **Módosító rendelet** mellékelt tervezete szerint. A tervezet hatálybalépési napja: **2025. november 14.**

**Kockázatok és kezelési módok:**

- **Fel nem használás kockázata:** A jelenlegi 3,0 mázsás plafon fennmaradása esetén a keret egy része kiosztatlan maradhat; a plafon emelése ezt a kockázatot csökkenti.
- **Egyenlő bánásmód:** A döntéshozatal továbbra is a rendeletben rögzített, szociális helyzetet vizsgáló eljárási garanciák szerint történik (környezettanulmány lehetősége, valós életkörülmények vizsgálata), így a keretelosztás méltányos és átlátható marad.

**Határozati javaslat:**

A Bizottság az előterjesztést megtárgyalta és azt az előterjesztésben foglaltak szerint javasolja a módosító rendelet elfogadását a Képviselő-testület felé.

**Indokolás röviden:**

A módosítás **szükséges és arányos** annak érdekében, hogy a központi támogatásban biztosított **242 mázsa** mennyiségi keret **teljes mértékben** a rászorulókhoz jusson, ne keletkezzen felhasználatlan készlet, és a szociális cél megvalósuljon. A rendelet többi rendelkezése változatlanul biztosítja a **célzott, igazságos és ellenőrizhető** kiosztást.

Laskod, 2025. november 7.

Németh Zoltán sk.
aljegyző

**Laskod Község Önkormányzata Képviselő-testületének 16/2025. (XI. 13.) önkormányzati rendelete**

**a szociális célú barnakőszén támogatás igénylésének szabályairól szóló 11/2025. (VIII. 15.) önkormányzati rendelet módosításáról**

[1] Jelen rendelet célja, hogy a szociálisan rászoruló személyek számára térítésmentesen biztosítson tüzelőanyagot a Magyar Állam által szociális tüzelőanyag vásárlásához biztosított támogatás felhasználásával.

[2] Laskod Község Önkormányzatának Képviselő-testülete a szociális igazgatásról és szociális ellátásokról szóló 1993. évi III. törvény 1. § (2) bekezdésében kapott felhatalmazás alapján, valamint a Magyarország helyi önkormányzatairól szóló 2011. évi CLXXXIX. törvény 13. § (1) bekezdés 8a pontjában meghatározott feladatkörében eljárva, a Belügyminiszter által a települési önkormányzatok szociális célú tüzelőanyag vásárlásához kapcsolódó támogatására kiírt pályázatban foglaltakra figyelemmel a 11/2025. (VIII.15.) önkormányzati rendelet módosítására a következőket rendeli el:

**1. §**

A szociális célú barnakőszén támogatás igénylésének szabályairól szóló 11/2025. (VIII. 15.) önkormányzati rendelet 5. § (3) bekezdése helyébe a következő rendelkezés lép:

„(3) Legalább 1,5 mázsa, legfeljebb 3,5 mázsa mennyiségű barnakőszén támogatásra jogosult az a kérelmező, aki

*a)* aktív korúak ellátásában részesül vagy,
*b)* idős korúak járadékában részesül vagy,
*c)* Laskod Község Önkormányzata Képviselő-testületének 10/2021. (IX. 1.) önkormányzati rendelete 4. §-ában meghatározott lakhatáshoz kapcsolódó rendszeres kiadások viseléséhez nyújtott települési támogatásban részesül vagy,
*d)* a gyermekek védelméről és a gyámügyi igazgatásról szóló törvényben szabályozott halmozottan hátrányos helyzetű gyermeket nevel vagy
*e)* rendszeres gyermekvédelmi kedvezményben részesül vagy,
*f)* akinek háztartásában az egy főre számított havi jövedelemhatár nem haladja meg a szociális vetítési alap 600%-át, egyedül élő esetén 700%-át.”

**2. §**

Ez a rendelet 2025. november 14-én lép hatályba.

Részletes indokolás

**Az 1. §-hoz és a 2. §-hoz**

**Cél:** a jogosult kérelmezők részére adható barnakőszén-támogatás felső határának emelése **3,0 → 3,5 mázsára**, hogy a központi keret teljes egészében kioszthatóó legyen. A hatályos rendelet jelenleg legfeljebb **3,0 mázsa** juttatást enged.

**Forrás és keretek:** a Támogatói Okirat **242 q** barnakőszén mennyiségi keretet biztosít; a kiosztás határideje **2026.02.16.**, az elszámolásé **2026.04.15.** A szállítási és házhoz juttatási költségek a támogatás terhére nem számolhatók el.

**Módosítás lényege:** a 11/2025. (VIII. 15.) rendelet **5. § (3)** új szövege szerint „**legalább 1,5 mázsa, legfeljebb 3,5 mázsa**” barnakőszén adható a rendeletben meghatározott jogosulti körnek. A módosítás hatálybalépése: **2025.11.14.**

**Várható hatás:** a keret maradéktalan felhasználása és a rászorulók támogatásának erősítése, a jogosultsági és eljárási garanciák változatlan fenntartása mellett.

**Laskod Község Önkormányzata Képviselő-testületének 11/2025. (VIII. 15.) önkormányzati rendelete**

**a szociális célú barnakőszén támogatás igénylésének szabályairól**

Hatályos: 2025. 08. 18- 2026. 03. 31

[1] Jelen rendelet célja, hogy a szociálisan rászoruló személyek számára térítésmentesen biztosítson tüzelőanyagot a Magyar Állam által szociális tüzelőanyag vásárlásához biztosított támogatás felhasználásával.

[2] Laskod Község Önkormányzatának Képviselő-testülete a szociális igazgatásról és szociális ellátásokról szóló 1993. évi III. törvény 1. § (2) bekezdésében kapott felhatalmazás alapján, valamint a Magyarország helyi önkormányzatairól szóló 2011. évi CLXXXIX. törvény 13. § (1) bekezdés 8a pontjában meghatározott feladatkörében eljárva, a Belügyminiszter által a települési önkormányzatok szociális célú tüzelőanyag vásárlásához kapcsolódó támogatására kiírt pályázatban foglaltakra figyelemmel a következőket rendeli el:

**1. §** Laskod Község Önkormányzata (a továbbiakban: Önkormányzat) a rendelkezésre álló keret mértékéig a szociálisan rászoruló személyeket vissza nem térítendő természetbeni támogatásként szociális célú barnakőszén támogatásban részesíti. Az önkormányzat vállalja, hogy a szociális célú tüzelőanyagban részesülőktől ellenszolgáltatást nem kér.

**2. §** E rendeletben meghatározott ellátás tekintetében az általános eljárási szabályokat a szociális igazgatásról és szociális ellátásokról szóló 1993. évi III. törvényt (a továbbiakban: Szoctv.) valamint az általános közigazgatási rendtartásról szóló 2016. évi CL. törvényt kell megfelelően alkalmazni.

**3. §** (1) Az eljárás megindítása jelen rendelet 1. melléklete szerinti formanyomtatvány kitöltésével és benyújtásával történik.

(2) A kérelmet az Önkormányzathoz kell benyújtani.

(3) Az 5. § (3) bekezdés a)–e) pontja alapján benyújtott kérelemhez csatolni kell azok igazolására szolgáló dokumentumok másolatát, amennyiben azok az Önkormányzat nyilvántartásában nem lelhetőek fel.

(4) Az 5. § (3) bekezdés f) pontja alapján benyújtott kérelmek esetében a jövedelem meghatározásánál a Szoctv. rendelkezéseit kell alkalmazni.

(5) Kérelmet benyújtani jelen rendelet hatályba lépését követően, de legkésőbb 2025. október 31. napján 12:00 óráig lehet. A határidő elmulasztása jogvesztő.

(6) A jelen rendeletben meghatározott ellátás megállapításáról átruházott hatáskörben a polgármester dönt a benyújtási határidő lejártát követően egyszerre, de legkésőbb a benyújtási határidő lejártát követő 30. napig.

(7) A döntéshozó a kérelmek vizsgálata során figyelembe veszi a kérelmező tényleges és valós szociális és életkörülményeit. Megvizsgálja, hogy a kérelmező bejelentett lakó- vagy tartózkodási helyén életvitelszerűen él-e.

(8) Amennyiben a döntéshozó vitatja a kérelemben szereplő adatok hitelességét, környezettanulmány készítését rendelheti el, hiánypótlást kérhet.

(9) A döntéshozó azon kérelmek esetében, amelyek azonos lakcímre kerültek benyújtásra, de más személy(eke)t tüntettek fel a háztartás tagja(i)ként, megvizsgálja, hogy az ingatlan(ok) helyrajzi száma és a lakcím egyezőséget mutat-e. Amennyiben megállapítható és hitelt érdemlően bizonyítható, hogy

azonos lakcímen különböző helyrajzi számú ingatlan található, a döntéshozó az 5. § (2) bekezdésétől eltérően pozitív elbírálásban részesíthet több kérelmet is.

(10) A döntéshozó az ugyanarra a lakcímre és ugyanarra a helyrajzi számra vonatkozóan benyújtott kérelmek elbírálása során előnyben részesíti azt a kérelmezőt, akinek az általa életvitelszerűen lakott ingatlanban nagyobb tulajdoni hányada van.

**4. §** (1) A támogatás ugyanazon ingatlanra csak egy jogosultnak állapítható meg, függetlenül a lakásban élő személyek és háztartások számától.

(2) A támogatás pozitív elbírálása esetén a kiszállított tüzelőanyagot jelen rendelet 2. melléklete szerinti átvételi elismervény kiállításával kell igazolni 2 példányban, melyből egy példány a támogatásban részesülőt illet meg.

**5. §** (1) A kérelmező a támogatás megállapítását csak az általa életvitelszerűen lakott ingatlanra kérheti, függetlenül attól, hogy ott bejelentett lakó- vagy tartózkodási hellyel rendelkezik.

(2) Egy személyt csak egy ingatlanra vonatkozó kérelemben lehet feltüntetni.

(3) Legalább 1,5 mázsa, legfeljebb 3 mázsa mennyiségű barnakőszén támogatásra jogosult az a kérelmező, aki

a) aktív korúak ellátásában részesül vagy,

b) idős korúak járadékában részesül vagy,

c) Laskod Község Önkormányzata Képviselő-testületének 10/2021. (IX. 1.) önkormányzati rendelete 4. §-ában meghatározott lakhatáshoz kapcsolódó rendszeres kiadások viseléséhez nyújtott települési támogatásban részesül vagy,

d) a gyermekek védelméről és a gyámügyi igazgatásról szóló törvényben szabályozott halmozottan hátrányos helyzetű gyermeket nevel vagy

e) rendszeres gyermekvédelmi kedvezményben részesül vagy,

f) akinek háztartásában az egy főre számított havi jövedelemhatár nem haladja meg a szociális vetítési alap 600%-át, egyedül élő esetén 700%-át.

(4) Nem jogosult tüzelőanyag-támogatásra – függetlenül a (3) bekezdésben foglaltak teljesülésétől - az a kérelmező, akinek lakása vegyes tüzelésre alkalmas fűtőberendezéssel nem rendelkezik.

(5) Nem igényelhető támogatás olyan ingatlanra, melyet életvitelszerűen nem laknak.

**6. §** (1) A támogatás forrása a települési önkormányzatok szociális célú tüzelőanyag vásárlásához kapcsolódó támogatás és az önkormányzat által biztosított saját forrás.

(2) A kérelmek elbírálása nem folyamatosan történik, hanem a benyújtási határidő lejárta után.

(3) Amennyiben a jogosult a részére biztosított barnakőszenet értékesíti, nem saját célra, vagy rendeltetésétől eltérően használja fel, vagy utólag megállapításra kerül, hogy azt nem az arra jogosult igényelte és kapta, köteles az ingyenesen biztosított barnakőszén ellenértékének 4.700, -Ft / mázsa + ÁFA, valamint a szállítás, illetve a településen belül történő esetleges kiszállítás költségének visszafizetésére, továbbá 2 évig nem nyújthat be erre irányuló kérelmet.

**7. §** Ez a rendelet 2025. augusztus 18-án lép hatályba, és 2026. április 1-jén hatályát veszti.

Gmail **Önkormányzata Laskod <laskodhivatal@gmail.com>**

# LEADER rendezvény pályázat

1 üzenet

**Baktaleader** <baktaleader@gmail.com> 2025. november 6. 9:54
Címzett: Önkormányzata Laskod <laskodhivatal@gmail.com>

Tisztelt Polgármester Úr!

A Települések és kisközösségek értékeit bemutató rendezvények című, KAP-RD57-008-4-24 jelű pályázati felhívás 13.1.2 A támogatási kérelem elkészítés során csatolandó mellékletek listája - 3. pontja szerint: *"Önkormányzat vagy önkormányzati társulás esetén az érintett önkormányzat képviselő-testületének vagy társulási tanácsnak a fejlesztés megvalósításáról szóló határozatának hiteles kivonata, amely tartalmazza a fejlesztés megnevezését és a fejlesztéssel érintett ingatlan helyrajzi számát."*

A Laskod településre tervezett rendezvény megnevezése: Laskodi Közösségi Nap
Megvalósítási helyszín: 4543 Laskod, 86/6 HRSZ.

Kérem, hogy a LEADER pályázathoz a testületi határozatot csatolni szíveskedjenek.

Nagy Gábor
munkaszervezet vezető
06203775214

--
Baktalórántháza és Térsége
LEADER Egyesület
Baktalórántháza, Köztársaság tér 8.
baktaleader@gmail.com

| Laskod LEADER rendezvény pályázat költségvetése | | | | | |
|---|---|---|---|---|---|
| Tevékenység | Költségtétel | összes beruházás (Bruttó Ft) | Támogatás (Bruttó Ft) | Önerő (Bruttó Ft) | Arány |
| Rendezvényszervezés | Színpad, hangtechnika | 762 000 | 723 900 | 38 100 | 91% |
| | Vendég Előadó | 350 000 | 332 500 | 17 500 | |
| | Gasztronómiai udvar szervezése | 326 000 | 309 700 | 16 300 | |
| Nyilvánosság (max.0,5%) | 1 db "C" típusú tábla, 1 db HACS logó tábla | 7000 | 6650 | 350 | 0,4% |
| Menedzsment (max.2,5%) | Projektmenedzsment (személyi jellegű költség) | 38 000 | 36 100 | 1900 | 2,4% |
| Marketing max (10%) | 300 db szórólap, 30 db plakát | 95 000 | 90 250 | 4750 | 6,0% |
| Mindösszesen | | 1 578 000 | 1 499 100 | 78 900 | 100,0% |

**HATÁROZAT-TERVEZET!**

**LASKOD KÖZSÉG**
**ÖNKORMÁNYZATA**
**KÉPVISELŐ-TESTÜLETÉNEK**
**___/2025. (XI.13.)**
**ÖNKORMÁNYZATI**
**HATÁROZATA**

**a „Laskodi közösségi nap” LEADER rendezvény pályázat benyújtásáról és a lebonyolításához szükséges önerő biztosításáról**

**A Képviselő-testület:**

1. Egyetért azzal, hogy Laskod Község Önkormányzata (a továbbiakban: Önkormányzat) a LEADER program keretében a KAP-RD57-008-4-24 jelű, „A Települések és kisközösségek értékeit bemutató rendezvények” című felhívásra pályázatot nyújtson be a 2026. augusztusában megvalósítandó közösségi nap finanszírozása érdekében, az előterjesztés mellékletét képező költségvetési táblázatban foglaltak, valamint az alábbiak figyelembevételével:
2. A rendezvény megnevezése: Laskodi Közösségi Nap
3. A megvalósítás helyszíne: 4543 Laskod, 86/6 hrsz.
4. Rögzíti, hogy a tervezett rendezvény bruttó 1.578.000, -Ft összköltségű, amelyhez az Önkormányzat 1.499.100, -Ft összegű támogatásra nyújt be igényt. Vállalja, hogy a 78.900, -Ft összegű saját forrást (önerőt) adott éves költségvetésében - a megfelelő költségvetési soron - biztosítja.
5. Felhatalmazza Pallay Ferenc Péter polgármestert, hogy a pályázat benyújtásához és a projekt megvalósításához szükséges valamennyi nyilatkozatot és dokumentumot aláírja, gondoskodjon a pályázati adatlap és mellékletei határidőben történő benyújtásáról, a támogatási szerződés megkötéséről, valamint a projekt megvalósításához, elszámolásához és nyilvánosságához kapcsolódó feladatok (ideértve a kötelező LEADER-információs tábla, a szórólapok és plakátok elkészítését is) ellátásáról.

Felelős: polgármester
Határidő: azonnal, illetve a pályázati felhívásban meghatározott határidők szerint.

**Laskod Község Önkormányzata Képviselő-testületének 10/2021. (IX. 1.) önkormányzati rendelete**

**a szociális rászorultságtól függő pénzbeli és természetben nyújtott ellátásokról**

**Élelmiszer támogatás[57]**

**11/A. §[58]** (1) A Képviselő-testület élelmiszer támogatást állapít meg kérelemre, évente két alkalommal a (2) bekezdésben foglaltak szerint. A kérelmet jelen rendelet 10. melléklete szerinti formanyomtatványon kell benyújtani.

(2) Az élelmiszer támogatás feltétele, hogy

a) a jogosult, vagy a jogosult és családja laskodi lakóhellyel vagy tartózkodási hellyel rendelkezzen, és életvitelszerűen a településen éljen, és

b) a háztartásában az egy főre jutó havi jövedelem nem haladja meg a szociális vetítési alap összegének 600%-át (amely jelenleg 171.000,-Ft), egyedülálló esetén 750%-át (amely jelenleg 213.750,-Ft), és erről a kérelemben nyilatkozik. A nyilatkozathoz jövedelemigazolást nem kell benyújtani.

(3) Az élelmiszer támogatás ugyanazon lakásra csak egy jogosult részére állapítható meg, függetlenül a lakásban élő személyek és a családok számától.

(4) A támogatás mértéke: 7.500,-Ft/alkalom.

(5) A kérelmek elbírálása legkésőbb a benyújtási határidő lejártát követő 15. napig történik meg.

(6) A kérelem benyújtásának határidejét a képviselő-testület határozatban állapítja meg.

**HATÁROZAT-TERVEZET!**

**LASKOD KÖZSÉG**
**ÖNKORMÁNYZATA**
**KÉPVISELŐ-TESTÜLETÉNEK**
**___/2025. (XI.13.)**
**ÖNKORMÁNYZATI**
**HATÁROZATA**

**az élelmiszer támogatáshoz kapcsolódó lakossági kérelmek benyújtása határidejének meghatározásáról**

**A Képviselő-testület:**

A szociális rászorultságtól függő pénzbeli és természetben nyújtott ellátásokról szóló 10/2021. (IX. 1.) önkormányzati rendelete (a továbbiakban: Rendelet) 11/A. §-ában meghatározottak szerint, az élelmiszer-támogatás iránti kérelmek benyújtási határidejének meghatározására az alábbi döntést hozza:

1. A Rendelet 11/A. § (1) és (6) bekezdésében foglaltaknak megfelelően megállapítja, hogy a **2025. évi második alkalommal nyújtható élelmiszer-támogatás** iránti kérelmek benyújtási határideje **2025. november 28. napja (péntek) 12.00 óra.**
2. Felkéri Pallay Ferenc Péter polgármestert, hogy a
   a) jelen határozatban meghatározott benyújtási határidőkről és a kérelem benyújtásának módjáról **lakossági felhívás** útján (önkormányzati honlap, közösségi média-felület, hirdetőtáblák) tájékoztassa a település lakosságát, valamint
   b) gondoskodjon a Rendelet 11/A. § (5) bekezdésében foglalt elbírálási határidő betartásáról.

Felelős: polgármester, jegyző
Határidő: a lakossági felhívás közzétételére azonnal; a kérelmek elbírálására a benyújtási határidő lejártát követő 15. napig.

**HATÁROZAT-TERVEZET!**

**LASKOD KÖZSÉG**
**ÖNKORMÁNYZATA**
**KÉPVISELŐ-TESTÜLETÉNEK**
**___/2025. (XI.13.)**
**ÖNKORMÁNYZATI**
**HATÁROZATA**

**a 2025. évi közmeghallgatás előterjesztési pontjainak és időpontjának meghatározásáról**

**A Képviselő-testület:**

Elhatározza, hogy Magyarország helyi önkormányzatairól szóló 2011. évi CLXXXIX. törvény 54. §-ban meghatározott kötelezettségének eleget téve 2025. évben közmeghallgatást tart az alábbiak figyelembevételével:

A közmeghallgatás helye és ideje: **4543 Laskod, Kossuth L. utca 51. (IKSZT épülete) 2025. december 19. (péntek) 15.00 óra**

A közmeghallgatás napirendjei:
**1. Beszámoló az önkormányzat 2025. évben végzett tevékenységéről**
**2. Tájékoztató a 2026. évre tervezett önkormányzati feladatokról és fejlesztési elképzelésekről**
**3. Közérdekű bejelentések, kérdések**

Felkéri Pallay Ferenc Péter polgármestert, hogy a közmeghallgatásról a helyi lakosságot és a helyben érdekelt szervezetek képviselőit határidőre értesítse ki, valamint biztosítsa a feltételeket annak eredményes lebonyolításához.

Felelős: polgármester
Határidő: 2025. november 28.

# ÖNKORMÁNYZATI

# ATM KIHELYEZÉSI
# ÉS
# HELYSZÍNHASZNÁLATI SZERZŐDÉS

«HELYSZÍN_NEVE_TELEPÜLÉS»

| | |
|---|---|
| ATM ID | **«ATM_ID»** |
| LID | **«LID»** |

Jelen használati szerződés létrejött

egyrészről a(z)
**«Önkormányzat_neveBérbeadó_cég_neve»**
Székhelye: «Székhely_címe»
Levelezési címe: «Levelezési_cím»
Törzskönyvi azonosító száma: «CégjegyzékszámaTörzskönyvi_azonosító_sz»
Adószáma: «Adószáma»
Bankszámlaszáma: «Bankszámlaszáma»
képviseli: «Képviseli_1» «Képviselő_titulusa»
mint használatba adó (a továbbiakban: **Használatba adó**),

másrészről az
**MBH Bank Nyrt.**
Székhelye: H-1056 Budapest, Váci u. 38.
Levelezési címe: H-1138 Budapest, Váci út 193.
Cégjegyzékszáma: 01-10-040952
Adószáma: 10011922-4-44
Csoport azonosító: 17782672-5-44
Bankszámlaszáma: 10300002-90000000-00008557
képviseli: Nagy Gábor ATM modernizációs szakértő és Hanusovszky Judit Self-service hálózatfejlesztés igazgató
mint használatba vevő (a továbbiakban: **Használatba vevő**)

(a Használatba adó és a Használatba vevő a továbbiakban: külön-külön Fél, együttesen Felek) között az alulírott helyen és napon, az alábbiak szerint (a továbbiakban: Használati Szerződés vagy Szerződés).

## 1. Preambulum

A Felek magállapodnak abban, hogy **az automata bankjegykiadó gépek telepítéséről szóló 2025. évi XVIII. törvény 2. § -ában (a továbbiakban: ATM tv.) foglalt rendelkezések teljesítése érdekében és azzal összhangban az alábbi megállapodást kötik:**

A Használatba adó kizárólagos tulajdonát képezi(k) az 1. számú mellékletben megnevezett ingatlan(ok) és egyben az ATM által elfoglalt terület (a továbbiakban: Ingatlan).

A Használatba adó települési önkormányzat az ATM tv. 2. § (4) bekezdése alapján az ATM-ek telepítésére olyan helyszínt biztosít, amely

a. a lakosság számára jól megközelíthető, közlekedési szempontból frekventált helyen van, lehetőség szerint a mindennapi ügyintézési helyszínek közelében, és az elérési útvonal nem korlátozott,
b. helyszínen az ATM akadálymentesen elérhető,
c. megfelelően kivilágított,

d. helyszínen az ATM üzemeltetéséhez szükséges infrastruktúra megfelelő módon rendelkezésre áll, ideértve az elektromos áram és az internetelérés lehetőségét, valamint akadályoztatás nem áll fenn, ideértve azt, hogy internetelérési akadályoztatás nem áll fenn,
e. helyszínen biztonságosan és stabilan elhelyezhető az ATM, valamint annak működtetése, szervizelése és készpénzzel való töltése megvalósítható

## 2. A használat tárgya, használati cél

**2.1.** A Használatba adó jelen Szerződés keretében a Használatba vevő számára ingyenesen használatba adja - a Szerződés 6. sz. mellékleteként csatolt alaprajzon vagy elhelyezési terven jelölt 1.sz. mellékletben feltüntetett Ingatlanon található ATM-helyszínt (a továbbiakban ATM -helyszín), amely megfelel az 1. pontban foglaltaknak - egy automata bankjegykiadó gép (ATM) telepítésének és üzemeltetésének jogát a 2025. XVIII. törvény előírásainak megfelelően.

**2.1.1** Amennyiben az ATM láthatósága önmagában nem elégséges, úgy cégér kihelyezése is indokolt lehet (jellemzően, de nem kizárólagosan az épület homlokzatán) aminek kihelyezéséhez és árammal történő ellátásához a Használatba adó hozzájárul.

**2.1.2** Bankbiztonsági igény esetén a Használatba adó hozzájárul külső sziréna felszereléséhez is

**2.2** Felek rögzítik, hogy az ATM-helyszín kizárólag a következő használati célra kerül használatba adásra: a 3. sz. mellékletben meghatározott típusú és specifikációjú bankautomata (a továbbiakban: ATM) elhelyezése és működtetése, üzemeltetése, illetve az ATM-en elérhető, 2. számú mellékletben meghatározott szolgáltatás nyújtása harmadik személyek számára. AZ ATM-helyszín más célra történő használata Használatba vevő számára nem megengedett

## 3. Használat időtartama, használati jog kezdete

**3.1.** A Használati szerződés határozatlan időtartamra kerül megkötésre. A használati jog (továbbiakban: Használati Idő) az ATM-helyszín átadás-átvételének napján kezdődik

**3.2.** A Felek megállapodnak, hogy az ATM-helyszínnek a Használatba vevő részére történő átadására a Felek által előre egyeztetett időpontban kerül sor (a továbbiakban: Átadás-Átvétel Napja). AZ ATM-helyszín átadás-átvételéről a Felek jegyzőkönyvet vesznek fel, amelyet 7. sz. mellékletként csatolnak a Szerződéshez.

## 4. Üzemeltetési Költségek

- **ATM telepítésével és üzemeltetésével kapcsolatos összes költséget, nem beleértve az áramellátás költségét,** a Használatba vevő viseli.
- Az **ATM működéséhez szükséges közüzemi díjakat (pl. áramellátás, illetve mobilinternet hálózati lefedettség hiánya esetén az internetkapcsolat költséget)** a Használatba adó fedezi.
- Felek megállapodnak, hogy a szerződés időtartama alatt a Használatba adó használati díjat nem számol fel

## 5. Felek jogai és kötelezettségei

### 5.1. Használatba vevő jogai és kötelezettségei

**5.1.1** A Használatba vevő jogosult az ATM berendezés telepítésére és folyamatos üzemeltetésére. A Használatba vevő a helyszín és a szükséges szolgáltatások ismeretében elvégzi az ATM telepítéséhez szükséges átalakításokat, telepíti és beüzemeli az ATM-et.

**5.1.2** A Használatba vevő felelős az ATM karbantartásáért, üzemeltetéséért, és az ügyfélbiztonság garantálásáért.

**5.1.3** A Használatba vevő köteles az ATM-et üzemeltetni mindaddig, amíg a szolgáltatás fenntartása kötelező a 2025. XVIII. törvény értelmében.

**5.1.4** A Használatba vevő vállalja, hogy az ATM eszközt a vonatkozó biztonsági és működési előírásoknak megfelelően kezeli.

**5.1.5** A Használatba vevő az ATM-helyszín átvételekor nyilatkozik arról, hogy az ATM-helyszínt (különösen műszaki és kialakítási állapotát) teljes mértékben megismerte, és hogy az ATM-helyszínt a szerződésszerű használati és a Szerződésben szereplő feltételeknek megfelelőnek találta.

**5.1.6** A Használatba vevő vállalja, hogy az ATM-helyszínt jelen szerződésben foglaltaknak megfelelően használja. A Használatba adó kifejezetten tudomásul veszi, hogy az ATM-helyszínen és az ATM-helyszín környezetében található közös ATM-helyszínt a Használatba vevő által elhelyezett ATM-et használó harmadik személyek is használják, amely személyek tevékenységével kapcsolatos felelősségét a Használatba vevő teljes mértékben kizárja.

**5.1.7** Használatba vevő kötelezettséget vállal az olyan, az Ingatlanban (beleértve egyéb használatba vett terület) végzett átalakítási munkálatok tűrésére, amelyek azt a célt szolgálják, hogy Használatba vevő és a többi Használatba vevő színvonalasabb kiszolgálását lehetővé tegye akkor is, ha az időlegesen zavarja a Használatba vevőt az ATM-helyszín használatában.

**5.1.8** A Használatba vevő az ATM-szolgáltatások elérhetőségéhez vállalja az ATM folyamatos üzemeltetését, távfelügyeletét, amennyiben hibát észlel, intézkedik a hiba elhárításáról.

**5.1.9** A Használatba vevő az ATM-helyszínen elhelyezett ATM tekintetében az alábbi rendszeres üzemeltetési feladatok ellátását vállalja:

- Az ATM üzemeltetése:
    - távfelügyelet
    - készpénzellátás
    - elszámolás
    - hibajavítás
    - ügyfélszolgálat
    - reklamációk kezelése

- Az ATM biztonsági távfelügyelete:
    - az ATM biztonságtechnikai eszközeinek üzemeltetése, karbantartása
    - távfelügyelet fenntartása

**5.1.10** A Használatba vevő vállalja, hogy biztosítást köt minden, az ATM-et érintő fizikai káreseményből származó, az ATM-et, illetve a betöltött készpénzt érintő kárra vonatkozóan.

**5.1.11** A Használatba vevő Használati Szerződést, illetve jogait és kötelezettségeit nem engedményezheti, illetve nem ruházhatja át.

### 5.2. Használatba adó jogai és kötelezettségei

**5.2.1** A Használatba adó a 16/2025. (V. 29.) NGM rendelet értelmében olyan helyszínt biztosít, amely frekventált, akadálymentesen megközelíthető, megfelelő infrastruktúrával rendelkezik (pl. áramellátás, internetkapcsolat), továbbá az önkormányzati rendeletek és jogszabályok által támasztott műszaki-tűzvédelmi, és helyi előírásokra tekintettel bankjegykiadó automata telepítésére és annak rendeltetésszerű használatára alkalmas és garantálja az ATM biztonságos működését.

**5.2.2** A Használatba adó vállalja, hogy az ATM-helyszínen elhelyezett ATM tekintetében az alábbi rendszeres feladatokat ellátja:

- Az ATM üzemeltetési feltételeinek biztosítása a 3. számú melléklet szerint:
    - Áramellátás biztosítása -
    - Az ATM beüzemelésekor kiépített telekommunikációs kapcsolati feltételek biztosítása
    - Megfelelő hőmérséklet és páratartalom biztosítása (csak beltéri ATM esetében)
    - Előírt szervizterület biztosítása

- Az ATM használati feltételeinek biztosítása
    - Az ATM akadálymentes megközelíthetőségének biztosítása

**5.2.3** A használatba adó vállalja, hogy az ATM-et és annak környékét rendben tartja, takarítja, külterület esetén a téli csúszásmentesítését biztosítja.

**5.2.4** A Használatba adó - a Használatba vevő kérésére - közreműködik, hogy a telepítési folyamat során a Használatba vevő által megbízott kivitelezők a munkálatokat el tudják végezni, a szükséges infrastrukturális feltételek

rendelkezésre álljanak. A Használatba adó a helyszín biztosítása mellett az esetlegesen szükséges Településképi engedélyeztetéshez minden segítséget megad a telepítés időbeni megvalósításához

**5.2.5** Amennyiben a Használatba adó a telepítést követően az adott helyszínt nem tudja tovább biztosítani, köteles erről a megszüntetés előtt legalább 3 hónappal írásban értesíteni a Használatba vevőt. A Felek rögzítik, hogy a Használatba adó köteles egy új, szintén ingyenes helyszínt biztosítani, amely megfelel az ATM telepítéséhez szükséges feltételeknek. Amennyiben a telepítést követő egy éven belül szükséges – a Használatba adó felmondása miatt - új helyszínre telepíteni az ATM-et, úgy a Használatba adó vállalja az áttelepítés (ATM leszerelés, átszállítás és új helyen történő telepítés) költségét. A Felek rögzítik, hogy ha az önkormányzat területén nem biztosítható megfelelő helyszín, a pénzforgalmi szolgáltatóval együttműködve kell új telepítési lehetőséget keresni, figyelembe véve, hogy a szolgáltatás közösen biztosítható legyen az ügyfeleknek a 3 hónapos felmondást követően is.

**5.2.6** Az ATM elhelyezésére biztosított helyszínt a Használatba adó a jelen Szerződés 7. sz. melléklete alapján adja használatba a Használatba vevő részére, hogy a telepítési munkákat meg tudja kezdeni.

**5.2.7** A Használatba adó kifejezetten tudomásul veszi, hogy a Használatba vevő kizárólag az ATM eszköz ATM helyszín - azaz az ATM által elfoglalt és a 3.sz. mellékletben (4. pontban) pontosan meghatározott méretű terület - karbantartásáért és üzemeltetéséért felelős a jelen szerződésben foglaltak szerint. Az ATM helyszínen kívül eső ingatlanrész nem képezi jelen szerződés tárgyát, így az ATM-en kívül eső valamennyi ingatlanrészek a Használatba adó felelősségi körébe tartoznak, így ő tartozik felelősséggel különösen, de nem kizárólagosan a terület rendeltetésszerű használatának biztosításáért.

**5.2.8** A Használatba adó kifejezetten tudomásul veszi, hogy az ATM-helyszínt és az ATM-helyszín környezetében található közös területet az ATM üzemeltetésével kapcsolatos feladatok ellátása céljából Használatba vevő alkalmazottai és szerződött közreműködői is használják. A Használatba vevő az ATM-helyszín használatával összefüggésben kizárólag a Használatba vevő vagy alkalmazottja, vagy 5. számú mellékletben meghatározott szerződött közreműködője által Használatba adónak okozott közvetlen igazolt kárért tartozik felelősséggel, és köteles az ilyen kárról haladéktalanul értesíteni a Használatba adót.

**5.2.9** A Használatba adó vállalja, hogy minden további feltétel nélkül biztosítja, hogy a Használatba vevő, illetve az általa az ATM üzemeltetésére igénybe vett, megfelelően felhatalmazott harmadik személy az ATM-helyszínre az 1. számú mellékletben meghatározott időtartamban beléphessen. A Használatba vevő által ATM üzemeltetésére igénybe vett gazdasági társaságok listáját az 5. számú melléklet tartalmazza.

**5.2.10** A Használatba adó vállalja, hogy minden további feltétel nélkül biztosítja, hogy az ATM-szolgáltatásokat a bankkártya birtokosok igénybe vehessék a nap 24 órájában.

**5.2.11** A Használatba adó vállalja, hogy biztosítja az ATM folyamatos akadálymentes megközelíthetőségét a gyalogosok és a mozgáskorlátozottak, különösen a kerekesszékesek részére is a nap 24 órájában.

**5.2.12** A Használatba adó vállalja, hogy tevékenyen is közreműködik az ATM hibaelhárításában, a tudomására jutott hibákról értesíti Használatba vevőt.

**5.2.13** A Használatba adó kijelenti, hogy az Ingatlan tekintetében érvényes biztosítással rendelkezik rongálás, elemi kár és rablás esetére. Az ATM-re vonatkozóan nincs szükség a biztosítás módosítására, mivel az a Használatba vevő felelősségi körébe tartozik.

**5.2.14** A Használatba adó vállalja, hogy az ATM készpénzzel történő feltöltését és szervizelését lehetővé teszi a szolgáltató vállalkozások számára a mindenkori bankbiztonsági szabályok betartásával. Ehhez 3 db kulcsot biztosít az Átadás-Átvétel Napján Használatba vevő számára a szervízterületre való bejutáshoz, amennyiben az ATM üzemeltetése zárt külön helyiségben történik. A Felek a kulcsok átadás-átvételét a 3.2 pont szerint felvett jegyzőkönyvben rögzítik.

**5.2.15** Amennyiben jelen szerződés Használatba adó érdekkörében felmerülő okból válik érvénytelenné, létre nem jötté vagy a szerződés teljesítése lehetetlenné válik Használatba adó által közölt adatok nem felelnek meg a valóságnak, nem az arra jogosult írja alá a szerződést (nem tulajdonos, nincs képviseleti joga, a terület bármilyen okból nem jogosult stb.), abban az esetben a Használatba adó a Használatba vevő valamennyi közvetlen és közvetett kárának megtérítésére köteles a telepítéssel kapcsolatban felmerült közvetlenül és közvetetten felmerülő költségek tekintetében).

## 6. SZERZŐDÉS MEGSZŰNÉSE

**6.1.** A használati jog megszűnik az alábbi esetekben:

- A felek közös megegyezésével.
- A Bank, mint használatba vevő, indoklási kötelezettség nélküli írásbeli felmondásával 90 napos felmondási idővel.
- Az használatba adó önkormányzat indokolt felmondásával 90 napos felmondási idővel, amennyiben új ATM helyszínt ingyenesen biztosítani képes.
- Az ATM törvény vonatkozó rendelkezésének hatályon kívül helyezése esetén, amennyiben a Felek jogszabályban meghatározott ATM biztosítási kötelezettsége megszűnik.

**6.2.** Az ATM-helyszín visszaadása a Használati Szerződés megszűnésekor:

**6.2.1** Használatba vevő köteles az ATM-helyszínt az eredeti állapotra visszaállítani amennyiben a szerződés a Használatba vevő kérésére vagy hibája miatt szűnik meg. Ellenkező esetben Használatba vevő ajánlatot tesz az ATM helyszín Használatba adó igényei szerinti helyreállítására. A Felek rögzítik, hogy az eredeti állapot visszaállítása az ATM helyszínen, kizárólag csak az ATM telepítésével összefüggő közvetlen területet érinti.

**6.2.2** Használatba vevő köteles az ATM kiépítése után maradó nyílást minden esetben lezárni, de nem köteles az ATM-helyszínt az eredeti állapotra visszaállítani, amennyiben a szerződés megszűnése egyik félnek sem felróható. Amennyiben a Használatba adó jelen pontban szabályozott esetben eredeti állapotra történő visszaállítást kér, a Használatba vevő a helyreállítási munkálatok elvégzésére vonatkozó ajánlatot tesz.

**6.2.3** A jelen Szerződés felülvizsgálatát, szükség esetén módosítását a Felek kezdeményezhetik a 1. pont szerinti törvény ill. az 5.2. pont szerinti NGM rendelet módosítása esetén.

**6.2.4** A Felek kötelesek közösen jegyzőkönyvet készíteni az ATM-helyszín visszaadásáról és állapotáról, mely a Használati Szerződés 8. sz. mellékletét képezi.

## 7. KAPCSOLATTARTÁS

**7.1.** A Felek a Szerződés vonatkozásában a kapcsolatot írásban kötelesek tartani, a Szerződés teljesítése körébe tartozó értesítéseket, tájékoztatásokat, jognyilatkozatokat a Felek által a 4. számú mellékletben meghatározott kapcsolattartásra jogosult személyként megjelölt személy elérhetőségeire, székhelyére vagy a másik fél székhelyének címére postai úton - ajánlott, tértivevényes módon vagy elektronikus hitelesítéssel ellátott dokumentum e-mailben vagy elektronikus kapun (cégkapu, hivatali kapu) történő továbbítással kell kézbesíteni.

**7.2.** A Felek szerződéses kapcsolattartási címére vagy székhelyének címére ajánlott, tértivevényes küldeményként postára adott értesítést a küldemény átvételekor, illetve ha a tértivevény szerint a kézbesítés eredménytelen, sikertelen volt (ideértve, de nem kizárólagosan, azt az esetet, ha a tértivevény a címről „nem kereste”, „elköltözött”, „címzett ismeretlen” vagy „nem vette át”, „átvételt megtagadta” vagy más hasonló tartalmú jelzéssel érkezik vissza), abban az esetben a küldeményt a kézbesítés második megkísérlésének napját követő ötödik munkanapon kell kézbesítettnek tekinteni.

**7.3.** Felek rögzítik, hogy az egyik Fél által a másik Fél fentiekben megjelölt e-mail címére küldött e-mail üzenet a rendszer által automatikusan megküldött, az e-mail megérkezését visszaigazoló üzenetben feltüntetett időpontban, de legkésőbb 7. napon kézbesítettnek minősül. Ugyanakkor a Használati Szerződést érintő lényeges kérdésekben tett nyilatkozatokat (pl. felszólítások, felmondás) a Felek minden esetben tértivevényes levélpostai küldeményként írásban vagy az elektronikus ügyintézésre vonatkozó szabályok megtartásával elektronikus hitelesítéssel elektronikus úton is megküldik egymásnak, és a joghatályok a tértivevényes levélpostai küldeményként írásbeli közléséhez vagy a hitelesített dokumentum letöltésének napjához kötődnek.

**7.4.** A fenti pontban meghatározott közlési formától a Felek indokolt esetben eltérhetnek. Ebben az esetben mindennemű közlést (értesítést, tájékoztatást) késedelem nélkül, telefonon kell a másik Fél jelen szerződés 4. számú mellékletében meghatározott üzleti

kapcsolattartója tudomására hozni, amelyet legkésőbb három munkanapon belül írásban is meg kell erősíteni.

**7.5.** A Felek kötelezettséget vállalnak arra, hogy a fenti jognyilatkozatok közlésére és kézbesítésére vonatkozó kötelezettségre tekintettel gondoskodnak arról, hogy a fentiekben megadott kézbesítési címen és székhelyükön e Használati szerződés megkötésétől kezdve a szerződés fennállásának tartama alatt folyamatosan rendelkeznek a postai küldemények átvételére jogosult személlyel (képviselővel). Ennek elmulasztása esetén előnyök szerzése végett nem hivatkozhat az átvételre jogosult személy (képviselő) hiányára.

**7.6.** Felek jelen Szerződésben kapcsolattartóként megjelölt, képviseletre jogosult, illetve teljesítésben közreműködő természetes személyek (együtt: „érintettek") személyes adatai kezelése tekintetében kölcsönösen önálló adatkezelőnek minősülnek.

**7.7.** A Felek vállalják, hogy az érintettek személyes adatainak a kezelése során a GDPR rendelkezéseit betartva járnak el és azokat a jelen Szerződés teljesítésében ténylegesen eljáró személyekkel, munkavállalóival és közreműködőivel betartatják. A Felek rögzítik, hogy az érintettek számára a személyes adataik kezelésével kapcsolatban kölcsönös tájékoztatást nyújtanak. Az MBH Bank részletes tájékoztatást a Kapcsolattartókra, képviselőkre és közreműködőkre vonatkozó adatkezelési tájékoztató útján nyújt, amely megtalálható az www.mbhbank.hu/adatvedelem oldalon. Használatba adó köteles a tájékoztató elérhetőségéről az érintettnek minősülő munkatársait tájékoztatni. A tájékoztatás elmaradásából eredő károkért a Használatba adó teljes felelősséggel tartozik.

**7.8.** Felek kötelesek a kapcsolattartók adatait mindenkor naprakészen tartani. Ennek érdekében vállalják, hogy az érintettek személyes adataiban bekövetkező változást haladéktalanul, de legkésőbb 5 (öt) munkanapon belül bejelentik a másik Fél részére. A bejelentés bármely a Felek között elfogadott, igazolható kapcsolattartási módokon megtehető. A bejelentés elmulasztásából eredő károkért a mulasztó Fél teljes felelősséggel tartozik.

## 8. TITOKTARTÁS

**8.1.** A Használatba adó tudomásul veszi, hogy az MBH Bank Nyrt. dokumentumaiban megtalálható valamennyi tény, információ, megoldás, személyes-vagy más adat (a továbbiakban együtt: adat), illetve az informatikai rendszerben megtalálható, és/vagy papíralapú mindennemű dokumentumok, illetve azok tartalma teljeskörűen az MBH Bank Nyrt. üzleti titkát képezi. Ezen adatok, dokumentumok, iratok nyilvánosságra hozatala, illetéktelenek által történő megszerzése vagy a jelen Szerződés teljesítése céljától eltérő felhasználása az MBH Bank Nyrt. jogszerű pénzügyi, gazdasági vagy piaci érdekeit sértené, vagy veszélyeztetné, és/vagy ez az MBH Bank Nyrt.-re hátrányos jogi vagy más következményekkel járna, továbbá sérti az érintett természetes személyek személyes adatainak törvény által garantált védelméhez fűződő jogait.

**8.2.** Erre való tekintettel a Használatba adó visszavonhatatlan kötelezettséget vállal arra, hogy teljes körűen biztosítja és teljes körű felelősséget vállal azért, hogy a jelen Szerződés alapján általa ellátott ügy(ek), feladat(ok) teljesítése érdekében a részéről eljáró természetes személyek által az MBH Bank Nyrt. informatikai rendszerében és/vagy papíralapon megismert személyes- vagy más adatokat, illetve dokumentumok, iratok tartalmát a Használatba adó és a részéről eljáró természetes személyek határidő nélkül titokban tartják és bizalmasan, üzleti titokként kezelik. A természetes személyek esetlegesen tudomásukra jutó személyes adatait kiemelten bizalmasan dolgozzák fel és teljeskörűen védik, azokat kizárólagosan az MBH Bank Nyrt.-nél a jelen Szerződés alapján ellátott ügy(ek), feladat(ok) teljesítése céljából, az ehhez szükséges mértékben használják-vagy (személyes adat esetén) dolgozzák fel.

**8.3.** A Használatba adó visszavonhatatlan kötelezettséget vállal arra, hogy teljes körűen biztosítja és teljes körű felelősséget vállal azért, hogy a Használatba adó és a részéről eljáró természetes személyek illetéktelen természetes vagy jogi személlyel nem közölnek semminemű, az MBH Bank Nyrt. informatikai rendszerében és/vagy papíralapon megismert, az MBH Bank Nyrt. üzleti titkának minősülő személyes- vagy más adato(ka)t, illetve az informatikai rendszerben megtalálható és/vagy papíralapú dokumentumokban, iratokban foglalt semminemű tényt, adatot, megoldást vagy információt. Tartózkodnak ezek bármilyen, a fenti céltól eltérő célból történő felhasználásától, feldolgozásától, továbbadásától, nyilvánosságra hozatalától, vagy másként történő használatától. A Használatba adó tudomásul veszi, hogy a fentiekben felsorolt adatokról, dokumentumokról, iratokról a részéről eljáró természetes személyek semmilyen eljárással nem készíthetnek másolatot.

**8.4.** Felek kifejezetten rögzítik, hogy a Használatba adó jelen titoktartási kötelezettségvállalása kiterjed mindazon alkalmazottjaira, munkavállalóira, tanácsadóira, a részéről eljáró természetes személyekre, akik a Szerződés teljesítésében a Használatba adó részéről bármilyen módon közreműködnek, a Szerződés teljesítésével összefüggésben bármilyen módon eljárnak, bármilyen tevékenységet végeznek. Ezen természetes személyek magatartásáért, a jelen titoktartási, adatvédelmi kötelezettség részükről történő megtartásáért, illetve ezen természetes személyek esetleges szerződésszegő cselekményeiért a teljes körű felelősség a Használatba adót terheli.

**8.5.** A fentiek szerinti titoktartási kötelezettség a Használatba adót és a részéről eljáró természetes személyeket határidő nélkül, határozatlan ideig terheli a jelen Szerződés esetleges bármely ok miatti megszűnése esetén is.

**8.6.** Felek rögzítik, hogy a titoktartási kötelezettség szabályozása érdekében jelen szerződéssel titoktartási megállapodást kötnek egymással.

**8.7.** Használatba vevő tudomásul veszi önkormányzati vagyon hasznosításával, kezelésével kapcsolatos információk évi 5 millió forint összértéket meghaladó bérleti szerződések esetén közérdekű adatnak minősülnek, a szerződés azokat érintő részeire a közérdekű, vagy közérdekből nyilvános adatokra vonatkozó titoktartási kötelezettség nem érvényesíthető.

## 9. ADATKEZELÉS

**9.1.** Felek megállapodnak, hogy a Szerződés teljesítése során a Használatba vevő főszabály szerint nem ad át a Használatba adó pedig nem vesz át és nem fér hozzá olyan információkhoz, amelyek a Használatba vevő természetes személy ügyfeleire vagy munkavállalóira vonatkozó, a természetes személyeknek a személyes adatok kezelése tekintetében történő védelméről és az ilyen adatok szabad áramlásáról, valamint a 95/46/EK irányelv hatályon kívül helyezéséről szóló 2016/679/EU Rendelet („GDPR") szerinti személyes adatnak minősülnek, továbbá nem kap hozzáférést a Használatba vevő Ügyfelei banktitkot képező éles üzemi vagy archív adatbázisaihoz.

**9.2.** A fenti bekezdésben jelzett adatátadási tilalom nem vonatkozik a jelen Szerződés teljesítése érdekében átadott kapcsolattartói, illetve közreműködői adatokra, amelyek kezelésére jelen szerződés 7.6.-7.8. pontjaiban foglaltak az irányadók.

**9.3.** Amennyiben a Használatba adó a 9.1. pont szerinti tilalom ellenére bármilyen esemény következtében mégis személyes adat vagy banktitok birtokába jut:

a) köteles biztosítani az adatok azonosításra alkalmatlanná tételét (pl. álnevesítés, törlés vagy anonimizálás útján);
b) a személyes adatokat kizárólag az azonosításra alkalmatlanná tétel céljából aggregát formában kezelheti;
c) nem kísérelheti meg visszaállítani a kapcsolatot az adat és az adat érintettje között; valamint

d) az adatokat a személyes adatok kezelésére irányadó jogszabályoknak, különösen a GDPR jogszerű adatkezelésre vonatkozó általános alapelveinek, valamint a hitelintézetekről és a pénzügyi vállalkozásokról szóló 2013. évi CCXXXVII. törvény („Hpt.") titokvédelmi előírásainak megfelelően kezeli.

**9.4.** Felek kötelezettséget vállalnak arra, hogy egymással adatfeldolgozói megállapodást kötnek a GDPR 28. cikkének megfelelően, amennyiben a használat során a jelen Szerződés sikeres teljesítése érdekében a Használatba vevő természetes személy ügyfeleire vagy munkavállalóira vonatkozó személyes adatokhoz való hozzáférés feltétlenül szükségessé válik.

## 10. ZÁRÓ RENDELKEZÉSEK

**10.1.** A Használati Szerződés a Felek által történő kölcsönös aláírásának napján lép hatályba

**10.2.** Felek rögzítik, hogy a Használati Szerződés érvényesen kizárólag közös megegyezéssel, írásban módosítható.

**10.3.** A Használati Szerződésben nem szabályozott kérdések tekintetében a magyar jog, különösen a Ptk. rendelkezései az irányadóak. A Felek a Ptk. 6:63. § (5) bekezdésének alkalmazást kizárják.

**10.4.** A Felek képviselői kijelentik, hogy a szervezet képviseletére jogszabály, létesítő okirat vagy jelen jogügyletre szóló külön meghatalmazás alapján jogosultak.

**10.5.** Használatba adó kijelenti, hogy az őt jelen jogügylet során képviselő személy képviseleti joga teljes körű, az jogszabály által nem kizárt és nem korlátozott.

**10.6.** A Használati Szerződés magyar nyelven és 4 (négy), egymással mindenben megegyező példányban készült, amelyből kettő példány a Használatba adót, kettő példány a Használatba vevőt illeti. A Használati Szerződés elválaszthatatlan részét képezik a mellékletként csatolt dokumentumok.

**10.7.** Felek kijelentik, hogy jelen használati Szerződés mindkét fél által történt aláírást követően lép életbe.

Mellékletek:

1. sz. melléklet: ATM-helyszín adatai
2. sz. melléklet: ATM-en elérhető szolgáltatások
3. sz. melléklet: ATM-ek üzemeltetési feltételei
4. sz. melléklet: Kapcsolattartók
5. sz. melléklet: Közreműködők
6. sz. melléklet: ATM-helyszín alaprajza, ATM elhelyezési terve (csatolandó)
7. sz. melléklet: Átadás-átvételi jegyzőkönyv (később csatolandó)
8. sz. melléklet: ATM-helyszín visszaadási jegyzőkönyv (később csatolandó)

| | | |
|---|---|---|
| Kelt: …….. | Kelt: Budapest,……. | Kelt: Budapest, …… |
| _____ | _____ | _____ |
| **«Önkormányzat_neveBérbeadó_cég_neve»** | **MBH Bank Nyrt.** | **MBH Bank Nyrt.** |
| Képviseli: | Képviseli: Nagy Gábor | Képviseli: Hanusovszky Judit |
| …… | **Használatba vevő** | **Használatba vevő** |
| …… | | |
| **Használatba adó** | | |

1. számú melléklet

**Az ATM-helyszín adatai**

1. ATM-helyszín adatai

- ATM-helyszín neve: «ATMhelyszín_neve»
  ATM-helyszín címe: «ATM_Teljes_címe_»
- ATM helyszín helyrajzi száma: «Helyrajzi_száma»
- ATM-helyszín kezelői hozzáférése: «ATMhelyszín_kezelői_hozzáférése», «ATMhelyszín_kezelői_hozzáférés_ideje_mu»
  «ATMhelyszín_kezelői_hozzáférés_ideje_hé»
- ATM-helyszín ügyfelek általi hozzáférése: «ATMhelyszín_ügyfelek_általi_hozzáférése», «ATMhelyszín_ügyfelek_általi_hozzáférés_»«ATMhelyszín_ügyfelek_általi_hozzáférés_1»
- Kizárólagos használatú helyiség: «Kizárólagos_használatú_helyiség»

2. számú melléklet

**ATM-en elérhető szolgáltatások**

- Készpénzfelvét
- Egyenleglekérdezés

3. számú melléklet

**Az ATM üzemeltetési feltételei**

A. **Kültéri falbaépített kifizető ATM**

1. Folyamatos áramellátás

   - 16A (230V)
   - Külön kismegszakító (amennyiben lehetséges)

2. Környezeti változók
   - Hőmérséklet: bent 0-40°C, kint -35-50°C
   - Relatív páratartalom: bent 20-80%, kint 10-90%

3. Megvilágítás
   - Legalább 200 Lux a billentyűzet megvilágításához
   - Legalább 50 Lux az értékelhető képrögzítéshez az ATM előtti terület:

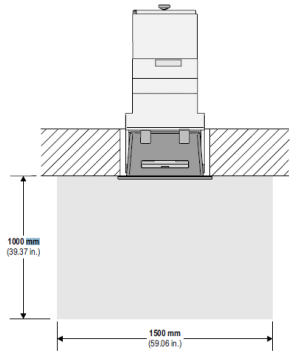


4. ATM alapterülete: 450x800 mm
5. Kezelési terület (optimum és minimum)

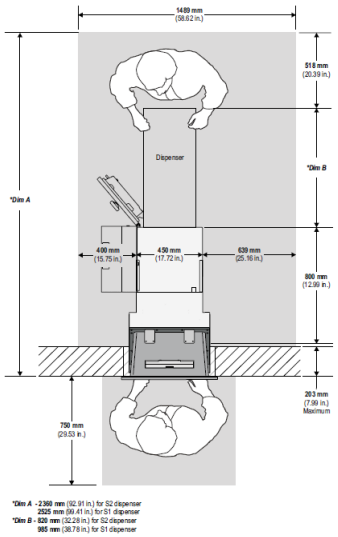


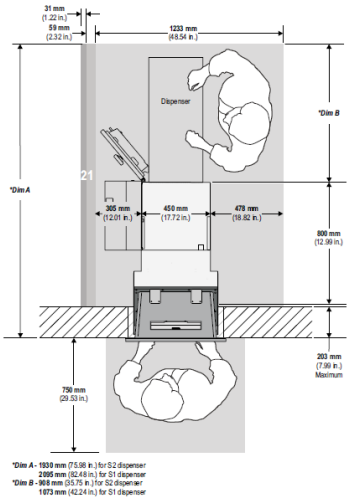

B. **Kültéri kifizető sziget ATM**

1. Folyamatos áramellátás

    - 16A (230V)
    - Külön kismegszakító (amennyiben lehetséges)

2. Környezeti változók

    - Hőmérséklet: -35-45°C
    - Relatív páratartalom: bent 5-90%
    -

3. Megvilágítás
    - Legalább 200 Lux a billentyűzet megvilágításához
    - Legalább 50 Lux az értékelhető képrögzítéshez az ATM előtti terület:

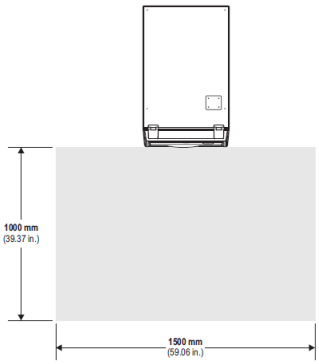


4. ATM alapterülete: 490x937 mm
5. Kezelési terület

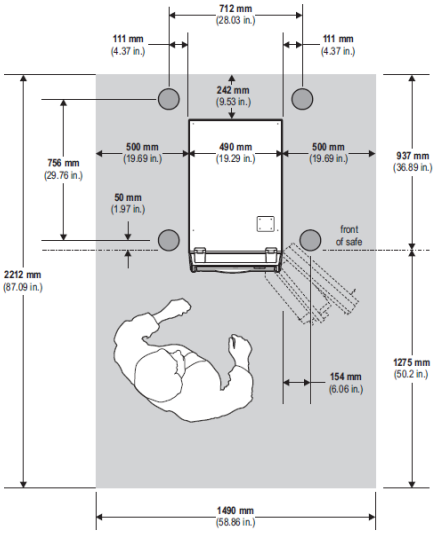

4. számú melléklet

**Kapcsolattartók**

A jogviszony fennállása alatt a Felek részéről nyilatkozatot az alábbi személyek jogosultak tenni:

Használatba vevő részéről:

- Üzleti kapcsolattartó:

Név: «Bank_oldali_képviselő_neve»
Telefon: «Bank_oldali_képviselő_telefonszám»
E-mail: «Bank_oldali_képviselő_Email»

- Üzemeltetési kapcsolattartó:

Név: ATM HelpDesk
Telefon: +36 1 212 0202
E-mail: atm@mbhbank.hu

Használatba adó részéről:

- Üzleti kapcsolattartó:

Név: «Bérbeadó_részéről_üzleti_kapcsolattartó»
Telefon: «Üzleti_kapcsolattartó_telefon»
E-mail: «Üzleti_kapcsolattartó_email»

- Helyszíni kapcsolattartó:

Név: «Bérbeadó_részéről_műszaki_kapcsolattartó»
Telefon: «Műszaki_kapcsolattartó_telefon»
E-mail: «Műszaki_kapcsolattartó_email»

5. számú melléklet

**Közreműködők**

ATM kezelés, töltés: Prompt Security Zrt.

ATM karbantartás: NCR Magyarország Kft.

Távfelügyelet: Multi Alarm Kft.

Biztonságtechnika:

- HEIMDALL SECURITY Kft.
- TVT Vagyonvédelmi Zrt.
- Video-Data Kft.
- National Dynamic Group Kft
- Carlo Quality Biztonságtechnika Kft.

Telepítő:

- Sz-Bau 58 Zrt.
- BéZé Kft.

7. számú melléklet

**Birtok átruházási jegyzőkönyv ATM telepítéshez**

Felvéve «ATM_Teljes_címe_» szám alatt található ingatlanrész (továbbiakban: **ATM-helyszín**) birtokba adás-vétele tárgyában.

Jelen vannak:

**a.** …… (átadó neve) – «Önkormányzat_neveBérbeadó_cég_neve», mint **Használatba adó** képviseletében
**b.** Nagy Gábor (átvevő neve) -MBH Bank Nyrt., mint **Használatba vevő** képviseletében

a továbbiakban együttesen Felek.

1. Felek rögzítik, hogy ……. napon történt aláírással megtörtént a birtokba vétel **Használatba vevő** és a **Használatba adó** között, az **ATM-helyszín** vonatkozóan.
2. **Használatba adó** képviselője a ATM-helyszínt jelen jegyzőkönyv aláírásával a mai napon **Használatba vevő** birtokába adja, aki azt átveszi a jegyzőkönyvben rögzítettek szerint.
3. Felek rögzítik, hogy az **Használatba vevő** a mai naptól szedi az Ingatlanrész hasznait, viseli terheit.
4. Felek rögzítik, hogy az ATM-helyszín a korábbiakban megtekintett állapotnak megfelelő műszaki állapotban van, **Használatba vevő** annak állapotával kapcsolatban kifogást nem emel.
5. Egyéb megjegyzés:
   - Az ATM-helyszínen elhelyezett ATM őrzéséről és biztonságáról jelen átadást követően **Használatba vevő** köteles gondoskodni.
   - A kárveszély átszállásának ideje a birtokbaadás napja.
   - **Használatba adó** a jelen okirat aláírásával egyidejűleg átadta Átvevők részére az ATM-helyszínre való bejutáshoz szükséges …….. garnitúra kulcsot
   - Az ATM-helyszínnel együtt az alábbi ingóságok kerültek átadásra **Használatba vevő** részére:

……

6. Felek rögzítik, hogy az ATM-helyszín birtok átruházása a fentiek szerint a mai napon megtörtént, melyet a **Használatba vevő** fényképes dokumentációval is igazol.
7. **Használatba vevő** az ATM-helyszín visszaadásakor a következő helyreállítási feladatokat köteles elvégezni: **……..**

Felek a jelen birtok átruházási jegyzőkönyv tartalmának helyességét és hitelességét elismerik, azt aláírásukkal igazolják.

Kelt: «Helyszín_neve_település»……. napján

| | |
|---|---|
| …… | …… |
| …….. | **MBH Bank Nyrt** |
| mint **Használatba adó** megbízásából | mint **Használatba vevő** megbízásából |
| …….. | …… |
| Átadó | Átvevő |

8. számú melléklet

**Birtok átruházási jegyzőkönyv ATM leszereléshez**

Felvéve …… szám alatt található ingatlanrész (továbbiakban: **ATM-helyszín**) birtokba adás-vétele tárgyában.

Jelen vannak:

**a.** ……. (átadó neve) – MBH Bank Nyrt., mint **Használatba vevő** képviseletében

**b.** …… (átvevő neve) - ……. mint **Használatba adó** képviseletében

a továbbiakban együttesen **Felek**.

1. Felek rögzítik, hogy …… (év) …… (hó) …… (nap) történt aláírással megtörtént a birtokba vétel **Használatba vevő** és a **Használatba adó** között, az **ATM-helyszín** vonatkozóan.
2. **Használatba vevő** képviselője a ATM-helyszínt jelen jegyzőkönyv aláírásával a mai napon **Használatba adó** birtokába adja, aki azt átveszi a jegyzőkönyvben rögzítettek szerint.
3. Felek rögzítik, hogy az **Használatba adó** a mai naptól szedi az Ingatlanrész hasznait, viseli terheit.
4. Felek rögzítik, hogy az ATM-helyszín a korábbiakban megtekintett állapotnak megfelelő műszaki állapotban van, **Használatba adó** annak állapotával kapcsolatban kifogást nem emel.
5. Egyéb megjegyzés:
   - A kárveszély átszállásának pontos ideje:……..év, …… hónap, ……. nap, ……. óra, ……. perc.
   - **Használatba vevő** a jelen okirat aláírásával egyidejűleg visszaadta **Használatba adó** részére az ATM-helyszínre való bejutáshoz szükséges …….. garnitúra kulcsot
   - Az ATM-helyszínnel együtt az alábbi ingóságok kerültek átadásra **Használatba adó** részére:

……

6. Felek rögzítik, hogy az ATM-helyszín visszaadása a fentiek szerint a mai napon szerződésszerűen megtörtént, melyet a **Használatba vevő** fényképes dokumentációval is igazol.
7. Felek rögzítik, hogy **Használatba vevő** az ATM-helyszín birtokbavételekor vállalt helyreállítási feladatokat elvégezte.
8. Felek rögzítik, hogy a **Használatba vevő** valamennyi használatba vett területtel kapcsolatos díjat és költséget megfizette, a leszereléssel kárt nem okozott, a **Használatba adó**nak további követelése semmilyen jogcímen nem áll fenn a **Használatba vevő**vel szemben.

……

Felek a jelen birtok átruházási jegyzőkönyv tartalmának helyességét és hitelességét elismerik, azt aláírásukkal igazolják.

Kelt: …….. napján

| | |
|---|---|
| …… | …… |
| **MBH Bank Nyrt**<br>mint **Használatba vevő** megbízásából | **……**<br>mint **Használatba adó** megbízásából |
| ……..<br>átadó neve | ……<br>átvevő neve |

**HATÁROZAT-TERVEZET!**

**LASKOD KÖZSÉG**
**ÖNKORMÁNYZATA**
**KÉPVISELŐ-TESTÜLETÉNEK**
**___/2025. (XI.13.)**
**ÖNKORMÁNYZATI**
**HATÁROZATA**

**automatizált bankjegykiadó automata (ATM) telepítéséhez kapcsolódó helyszínhasználati szerződés megkötéséről az MBH Bank Nyrt.-vel**

**A Képviselő-testület:**

Az automata bankjegykiadó automata telepítésével a településen elérhető pénzügyi szolgáltatások bővítését, a lakosság készpénz-hozzáférésének javítását kívánja elősegíteni. Ennek érdekében jóváhagyja az MBH Bank Nyrt.-vel kötendő „ATM KIHELYEZÉSI ÉS HELYSZÍNHASZNÁLATI SZERZŐDÉS” megkötését az előterjesztés 1. számú mellékletét képező szerződés-tervezetben foglaltakkal összhangban, az alábbi kiegészítéssel:
A szerződés „Üzemeltetési költségek” pontjában rögzíteni kell, hogy az ATM működéséhez szükséges villamosenergia-fogyasztás költségének fedezetére a Használatba vevő havi 10.000, -Ft + áfa összegű, átalány jellegű bérleti / költség-hozzájárulási díjat fizet Laskod Község Önkormányzata (a továbbiakban: Önkormányzat) részére.
Felhatalmazza Pallay Ferenc Péter polgármestert, hogy az előzőekben meghatározott tartalommal az MBH Bank Nyrt.-vel a végleges ATM-helyszínhasználati szerződést az Önkormányzat képviseletében eljárva megkösse, az ATM telepítéséhez szükséges nyilatkozatokat, hozzájárulásokat aláírja, valamint a telepítéshez szükséges további egyeztetéseket lefolytassa.

Határidő: azonnal
Felelős: polgármester